ՀԱՅԱՍՏԱՆԻ ՀԱՆՐԱՊԵՏՈՒԹՅՈՒՆ

«ԱՄԷԼԻ» ՍՊԸ

ՊԱՏՎԻՐԱՏՈՒ՝ ՆԱԻՐԻ ՀԱՄԱՅՆՔԱՊԵՏԱՐԱՆ
ՊԱՅՄԱՆԱԳԻՐ՝ N ԿՄՆՀ-ԳՀՇՁԲ-25/3

ԱՇԽԱՏԱՆՔԱՅԻՆ ՆԱԽԱԳԻԾ

ԳԻՐՔ 1
ԱՇԽԱՏԱՆՔԱՅԻՆ ԳԾԱԳՐԵՐ

«ՀՀ Կոտայքի մարզի Նաիրի համայնքի Զովունի բնակավայրի 1-ին և 2-րդ փողոցների կոյուղագծերի կառուցման աշխատանքներ»

ԵՐԵՎԱՆ 2025

Օբյեկտ՝ «ՀՀ Կոտայքի մարզի Նաիրի համայնքի Զովունի բնակավայրի 1-ին և 2-րդ փողոցների կոյուղագծերի կառուցման աշխատանքներ»

ԱՇԽԱՏԱՆՔԱՅԻՆ ՆԱԽԱԳԻԾ

ԳԻՐՔ 1

ԱՇԽԱՏԱՆՔԱՅԻՆ ԳԾԱԳՐԵՐ

«ԱՄԷԼԻ» ՍՊԸ ՏՆՕՐԵՆ՝ Ա. Դավթյան

ԲԱՑԱՏՐԱԳԻՐ

ՀՀ Նաիրի համայնքի Զովունի բնակավայրի 1-ին փողոցի կողուղագծի և 2-րդ փողոցի կողուղագծի և անձրևաջրերի հեռացման համակարգի կառուցման աշխատանքային նախագծի համար հիմք է հանդիսացել Նաիրիի համայնքապետարանի և "ԱՄԷԼԻ" ՍՊ ընկերության միջև կնքված ԿՄՀ-ԳՀԾՁԲ-25/3 գնման պայմանագիրը:

Նախագծով նախատեսվում է կառուցել Φ250մմ ծալքավոր խողովակով անձրևատար և D=200մմ տրամագծերով պոլիէթիլենե լայնուկավոր ակոսավոր խողովակներով կոյուղագիծ:

Շինարարական աշխատանքների կատարման ժամանակ նախագծվող և այլ կոմունիկացիաների միջև պահպանել առնվազն 1,5մ հեռավորություն:

Աշխատանքային նախագիծը մշակված է համաձայն ՀՀՇՆ 40.01.02-19:

ԳԾԱԳՐԵՐԻ ՑԱՆԿ

ՀՀ	ԹԵՐԹԻ ԱՆՎԱՆՈՒՄ
1	Բացատրագիր, գծագրերի ցանկ
2	Իրավիճակային հատակագիծ 1:2000
3	Խրամուղու երկայնական կտրվածք
4	Հեղեղատարի խրամուղու կտրվածք
5	Աշխատանքային ծավալներ
6	Իրավիճակային հատակագիծ 1:2000
7	Իրավիճակային հատակագիծ 1:500
8	Նախագծվող կենցաղային կոյուղագծի երկայնական կտրվածք,լայնական կտրվածք, մասնագիր
9	Կոյուղու դիտահորի տիպային տարբերակ
10	Աշխատանքային ծավալներ
11	Սեպտիկ հոր, հատակագիծ, կտրվածքներ
12	Սեպտիկ հոր,հիմքի սալի հատակագիծ, կտրվածքներ
13	Սեպտիկ հոր,հիմքի սալի կտրվածքներ, հատակագիծ
14	Սեպտիկ հոր, ծածկի հատակագիծ, պատերի ամրանավորում, կտրվածքներ, հավաքովի սալերի մասնագիր
15	Սեպտիկ հոր, պատերի ամրանավորում, կտրվածքներ
16	Սեպտիկ հոր, ծածկերի և պատերի կտրվածքներ, պատյան խողովակ
17	Սեպտիկ հոր, պատերի և ծածկերի տարրերի մասնագիր
18	Սեպտիկ հոր, մտոցի բացվածքի իրականացման և մտոցի հատակագծեր, կտրվածքներ, մասնագիր
19	Սեպտիկ հոր, մետաղական կափարիչ, կտրվածքներ, մասնագիր

«ԱՐԽԻՏԵԿՏ» ՍՊԸ
ՓՈՐՁԱՔՆՆՈՒԹՅՈՒՆ
«____»_____20 թ.

ՆԱԽԱԳԾԱՅԻՆ ԸՆԿԵՐՈՒԹՅՈՒՆ՝		
«ԱՄԷԼԻ» ՍՊԸ "AMELI" LLC		
ՆԱԽԱԳԾԻ ՀԱՍՑԵ՝		
ՀՀ Նաիրի համայնքի Զովունի բնակավայրի 1-ին փողոցի կողուղագծի և 2-րդ փողոցի կողուղագծի և անձրևաջրերի հեռացման համակարգի կառուցման աշխատանքներ		
ՆԱԽԱԳԾԻ ԱՆՎԱՆՈՒՄԸ՝		
Բացատրագիր, գծագրերի ցանկ		
ԹԵՐԹ՝	ԹԵՐԹԵՐ՝	ՄԱՍՇՏԱԲ՝
1	19	1:100
ՏՆՕՐԵՆ՝	Ա.ԴԱՎԹՅԱՆ	
ՆԱԽԱԳԾՈՂ՝	Ա. ԹԱՌԵՎՈՍՅԱՆ	
ՍՏՈՒԳԵՑ՝	Ա.ԴԱՎԹՅԱՆ	

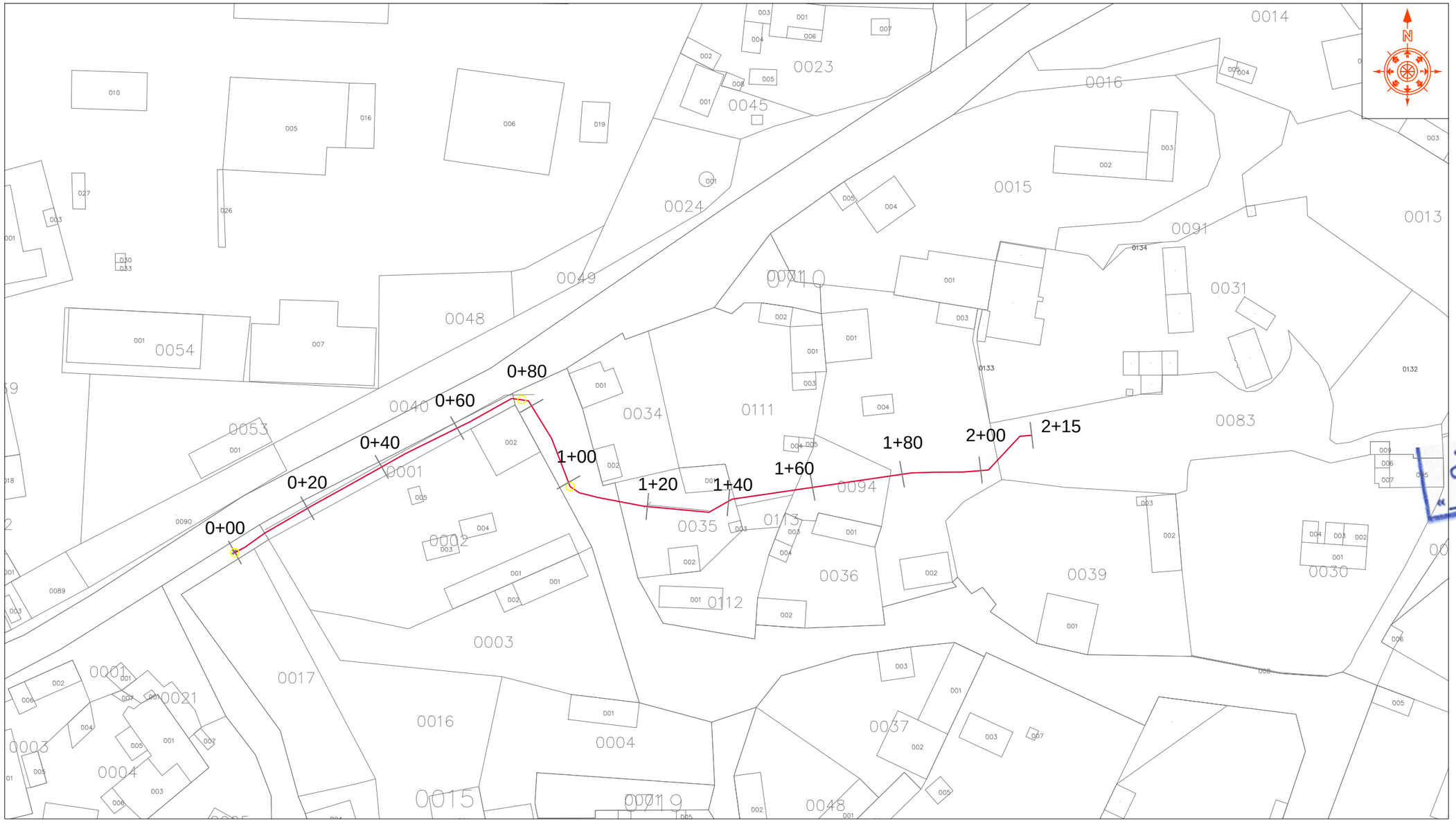

«ԱՐԽԻՏԵԿՏ» ՍՊԸ
ՓՈՐՁԱՔՆՆՈՒԹՅՈՒՆ
«_____» _____20 Թ.

ՀԱՄԱՁԱՅՆԵՑՎԱԾ Է

ՆԱԻՐԻ ՀԱՄԱՅՆՔԻ ՂԵԿԱՎԱՐ՝_____Ն.ՍԱՐԳՍՅԱՆ

ՊԱՅՄԱՆԱԿԱՆ ՆՇԱՆՆԵՐ:

ՆԱԽԱԳԾԱՅԻՆ ԸՆԿԵՐՈՒԹՅՈՒՆ՝

«ԱՄԷԼԻ» ՍՊԸ
"AMELI" LLC

ՆԱԽԱԳԾԻ ՀԱՍՑԵ՝

ՀՀ Նաիրի համայնքի Զովունի բնակավայրի 1-ին փողոցի կողուղագծի և 2-րդ փողոցի կողուղագծի և անձրևաջրերի հեռացման համակարգի կառուցման աշխատանքներ

ՆԱԽԱԳԾԻ ԱՆՎԱՆՈՒՄԸ՝

Իրավիճակային հատակագիծ 1:2000

ԹԵՐՄ՝	ԹԵՐԹԵՐ՝	ՄԱՍՇՏԱԲ՝
2	19	1:100

ՏՆՕՐԵՆ՝	Ա.ԴԱՎԹՅԱՆ	
ՆԱԽԱԳԾՈՂ՝	Ա. ԹԱՂԵՎՈՍՅԱՆ	
ՍՏՈՒԳԵՑ՝	Ա.ԴԱՎԹՅԱՆ	

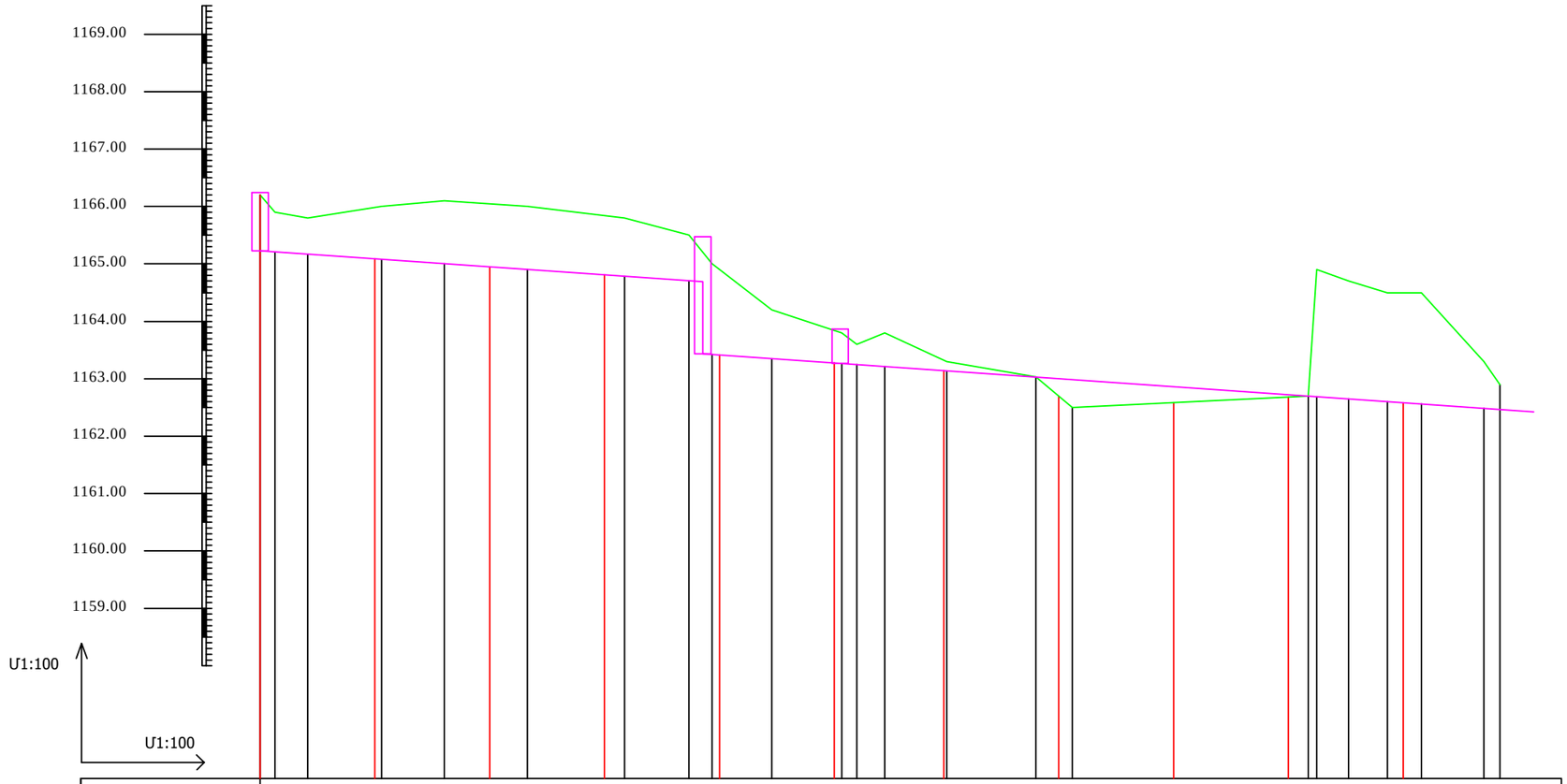

Հողի նիշը	1365.91 1365.82	1366.03	1366.05	1365.95	1366.02	1365.82	1365.48	1365.04	1364.16	1363.77 1363.13	1363.71	1363.34	1362.98	1362.54	1362.70 1364.91	1364.70	1364.53	1364.54	1363.26 1362.88					
Խողովակի տակի նիշը	1364.91 1365.12	1365.43	1365.15	1364.85	1364.92	1364.82	1364.68	1363.44	1363.26	1363.23 1362.73	1363.11	1363.14	1362.98	1363.04	1362.70 1362.71	1362.60	1362.63	1362.64	1362.46 1362.48					
Խողովակի խորությունը բարձրությունը	1.0 0.7	0.6	0.9	1.1	1.1	1.0	0.8	1.6	0.9	0.5 0.4	0.6	0.2	0.0	0.5	0.0 2.2	2.1	1.9	1.9	0.9 0.4					
Հեռավորություն		20		20		20		20		20		20		20		20		20						
Նշահարում	0.00		+20		+40		+60		+80		1+00		+20		+40		+60		+80		2+00		+20	
Հատակագիծ																								
Խողովակի տրամագիծ	Պոլիէթիլենե խողովակ																							
Երկրաբ.եզրակաց.	2-րդ կարգի գրունտ																							
Տեղադրման տեսակ	Ստորգետնյա																							

«ԱՐԽԻՏԵԿՏ» ՍՊԸ
ՓՈՐՁԱՔՆՆՈՒԹՅՈՒՆ
20 թ.
«____» _____

ՆԱԽԱԳԾԱՅԻՆ ԸՆԿԵՐՈՒԹՅՈՒՆ՝

«ԱՄԷԼԻ» ՍՊԸ
"AMELI" LLC

ՆԱԽԱԳԾԻ ՀԱՍՑԵ՝

ՀՀ Նաիրի համայնքի Զովունի բնակավայրի 1-ին փողոցի կողուղագծի և 2-րդ փողոցի կողուղագծի և անձրևաջրերի հեռացման համակարգի կառուցման աշխատանքներ

ՆԱԽԱԳԾԻ ԱՆՎԱՆՈՒՄԸ՝

Խրամուղու երկայնական կտրվածք

ԹԵՐԹ՝	ԹԵՐԹԵՐ՝	ՄԱՍՇՏԱԲ՝
3	19	1:100

ՏՆՕՐԵՆ՝	Ա.ԴԱՎԹՅԱՆ	
ՆԱԽԱԳԾՈՂ՝	Ա. ԹԱՐԵԿՈՍՅԱՆ	
ՍՏՈՒԳԵՑ՝	Ա.ԴԱՎԹՅԱՆ	

Կտրվածք 1-1, Մ 1:20

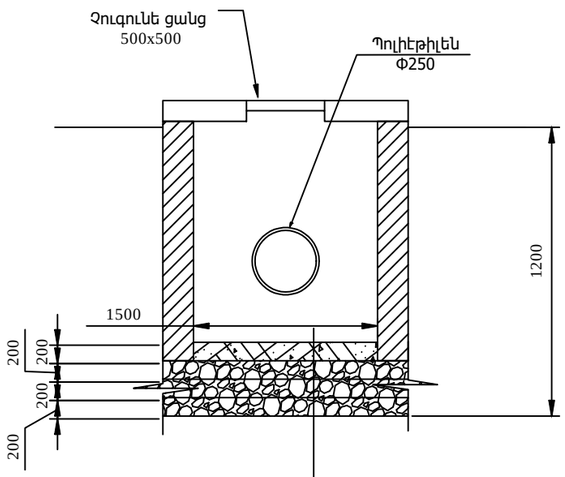

Խճի շերտ ֆ. 15-25մմ 200մմ հաստ.
Խճի շերտ 30-50մմ 200մմ հաստ.
Ճեխքած լազալտ 200մմ հաստ.
Ֆր. 60-120մմ 200մմ հաստ.

Հեղեղատարի խրամուղի, կտրվածք Մ 1:10

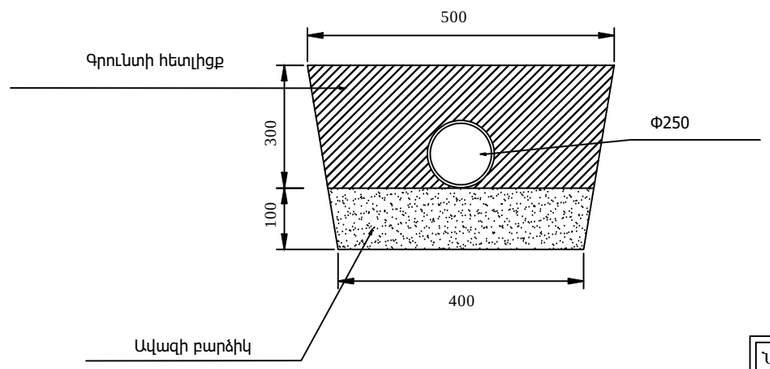

«ԱՐԽԻՏԵԿՏ» ՍՊԸ
ՓՈՐՁԱՔՆՆՈՒԹՅՈՒՆ
«____»_____20 թ.

ՆԱԽԱԳԾԱՅԻՆ ԸՆԿԵՐՈՒԹՅՈՒՆ՝		
«ԱՄԷԼԻ» ՍՊԸ "AMELI" LLC		
ՆԱԽԱԳԾԻ ՀԱՍՑԵ՝		
ՀՀ Նաիրի համայնքի Զովունի բնակավայրի 1-ին փողոցի կողուղագծի և 2-րդ փողոցի կողուղագծի և անձրևաջրերի հեռացման համակարգի կառուցման աշխատանքներ		
ՆԱԽԱԳԾԻ ԱՆՎԱՆՈՒՄԸ՝		
Հեղեղատարի խրամուղու կտրվածք		
ԹԵՐԹ՝	ԹԵՐԹԵՐ՝	ՄԱՍՇՏԱԲ՝
4	19	1:100
ՏՆՕՐԵՆ՝	Ա.ԴԱՎԹՅԱՆ	
ՆԱԽԱԳԾՈՂ՝	Ա. ԹԱՐԵԿՈՍՅԱՆ	
ՍՏՈՒԳԵՑ՝	Ա.ԴԱՎԹՅԱՆ	

Հողային աշխատանքներ		
1	III կարգի գրունտի մշակում էքսկավատրով կողլիցքով	32.1մ3
2	IV կարգի գրունտի մշակում էքսկավատրով կողլիցքով	64.20մ3
3	VII կարգի ժայռային գրունտի մշակում հետադարձ մուրճով	117.70մ3
4	Գրունտի տեղափոխում լիցքի համար 5կմ.	20.00տն
5	Խրամուղու և փոսորակի հետլիցք ավազակոպիճով	43.00մ3
6	Խրամուղու հետլիցք մեխանիզմով տեղի բնահողով տոփանումով	311.00մ3

Դիտահորերի տեղադրում		
1	Ավազի նախապատրաստական շերտ դիտահորերի տակ	0.75մ3
2	Ե/Բ դիտահորի ողակ կц 15-9	1հատ
3	Ե/Բ դիտահորի ողակ կц 15-6	6հատ
4	Ե/Բ դիտահորի հատակի սալ կцд 1-15-1	3հատ
5	Ե/Բ դիտահորի հատակի սալ կцո 1-15-1 թուջե մտոցով	1հատ
6	Ե/Բ դիտահորի հատակի սալ կцո 1-15-1 թուջե ճաղավանդակով	2հատ
7	Դիտահորերի հիդրոմեկուսացում	21.00մ3

Խողովակների մոնտաժում		
1	Ավազի նախապատրաստական շերտ	22.00մ3
2	Պոլիէթիլենային ծալքավոր խողովակ Φ255մմ. SN-4 ոչ ճնշումային խողովակի մոնտաժում	240.0գծ.մ
3	Միացում գործող հեղեղատարին	1հատ

«ԱՐԽԻՏԵԿՏ» ՍՊԸ
ՓՈՐՁԱՔՆՆՈՒԹՅՈՒՆ
«____»_____20 Թ.

ՆԱԽԱԳԾԱՅԻՆ ԸՆԿԵՐՈՒԹՅՈՒՆ՝

«ԱՄԷԼԻ» ՍՊԸ
"AMELI" LLC

ՆԱԽԱԳԾԻ ՀԱՍՑԵ՝

ՀՀ Նաիրի համայնքի Զովունի բնակավայրի 1-ին փողոցի կողուղագծի և 2-րդ փողոցի կողուղագծի և անձրևաջրերի հեռացման համակարգի կառուցման աշխատանքներ

ՆԱԽԱԳԾԻ ԱՆՎԱՆՈՒՄԸ՝

Աշխատանքային ծավալներ

ԹԵՐԹ՝	ԹԵՐԹԵՐ՝	ՄԱՍՇՏԱԲ՝
5	19	1:100

ՏՆՕՐԵՆ՝	Ա.ԴԱՎԹՅԱՆ	
ՆԱԽԱԳԾՈՂ՝	Ա. ԹԱՐԵԿՈՍՅԱՆ	
ՍՏՈՒԳԵՑ՝	Ա.ԴԱՎԹՅԱՆ	

«ԱՐԽԻՏԵԿՏ» ՍՊԸ
ՓՈՐՁԱՔՆՆՈՒԹՅՈՒՆ
20 թ.
«____» _____

ՆԱԽԱԳԾԱՅԻՆ ԸՆԿԵՐՈՒԹՅՈՒՆ՝

«ԱՄԷԼԻ» ՍՊԸ
"AMELI" LLC

ՆԱԽԱԳԾԻ ՀԱՍՑԵ՝

ՀՀ Նաիրի համայնքի Զովունի բնակավայրի 1-ին փողոցի կողուղագծի և 2-րդ փողոցի կողուղագծի և անձրևաջրերի հեռացման համակարգի կառուցման աշխատանքներ

ՆԱԽԱԳԾԻ ԱՆՎԱՆՈՒՄԸ՝

ԻՐԱՎԻՃԱԿԱՅԻՆ ՀԱՏԱԿԱԳԻԾ,
Մ 1:2000

ԹԵՐԹ՝	ԹԵՐԹԵՐ՝	ՄԱՍՇՏԱԲ՝
6	19	1:100

ՏՆՕՐԵՆ՝	Ա.ԴԱՎԹՅԱՆ	
ՆԱԽԱԳԾՈՂ՝	Ա. ԹԱԴԵՎՈՍՅԱՆ	
ՍՏՈՒԳԵՑ՝	Ա.ԴԱՎԹՅԱՆ	

Պայմանական նշաններ

ԳԿ	Գործող կենցաղային կոյուղի
ԳԿՀ	Գործող կենցաղային կոյուղու դիտահոր
ՆԿ	Նախագծվող կենցաղային Կոյուղի
ՆԿՀ	Նախագծվող կենցաղային Կոյուղու դիտահոր

«ԱՐԽԻՏԵԿՏ» ՍՊԸ
ՓՈՐՁԱՔՆՆՈՒԹՅՈՒՆ
«____»_____20 թ.

N
W E
S

0058

Եղվարդի խճուղի

ԳԿ

▼1156.50

Նախագծվող կոյուղագծի
սկիզբ ՆԿ 0+00, ԳՀՀ

ՆԿՀ 1, ՆԿ 0+30
Ան-1 05°

▼1155.75

ՆԿ

ՆԿՀ 2, ՆԿ 0+60
Ան-2 16°

▼1155.00

L=150.0մ
de200(pe)

ՆԿՀ 3, ՆԿ 0+90
Ան-3 16°

▼1153.50

ՆԿ

ՆԿՀ 4, ՆԿ 1+20
Ան-4 34°

▼1149.00

Նախագծվող կոյուղագծի
վերջ ՆԿ 1+20, Սեպտիկ հոր

▼1143.00

Եղվարդի խճուղի

ՆԱԽԱԳԾԱՅԻՆ ԸՆԿԵՐՈՒԹՅՈՒՆ՝
«ԱՄԷԼԻ» ՍՊԸ "AMELI" LLC
ՆԱԽԱԳԾԻ ՀԱՍՑԵ՝
ՀՀ Նաիրի համայնքի Զովունի բնակավայրի 1-ին փողոցի կողուղագծի և 2-րդ փողոցի կողուղագծի և անձրևաջրերի հեռացման համակարգի կառուցման աշխատանքներ
ՆԱԽԱԳԾԻ ԱՆՎԱՆՈՒՄԸ՝
ԻՐԱՎԻՃԱԿԱՅԻՆ ՀԱՏԱԿԱԳԻԾ, Մ 1:500

ԹԵՐԹ՝	ԹԵՐԹԵՐ՝	ՄԱՍՇՏԱԲ՝
7	19	1:100

ՏՆՕՐԵՆ՝	Ա.ԴԱՎԹՅԱՆ	
ՆԱԽԱԳԾՈՂ՝	Ա. ԹԱՐԵԿՈՍՅԱՆ	
ՍՏՈՒԳԵՑ՝	Ա.ԴԱՎԹՅԱՆ	

Նախագծվող կենցաղային կոյուղու երկայնական կտրվածք

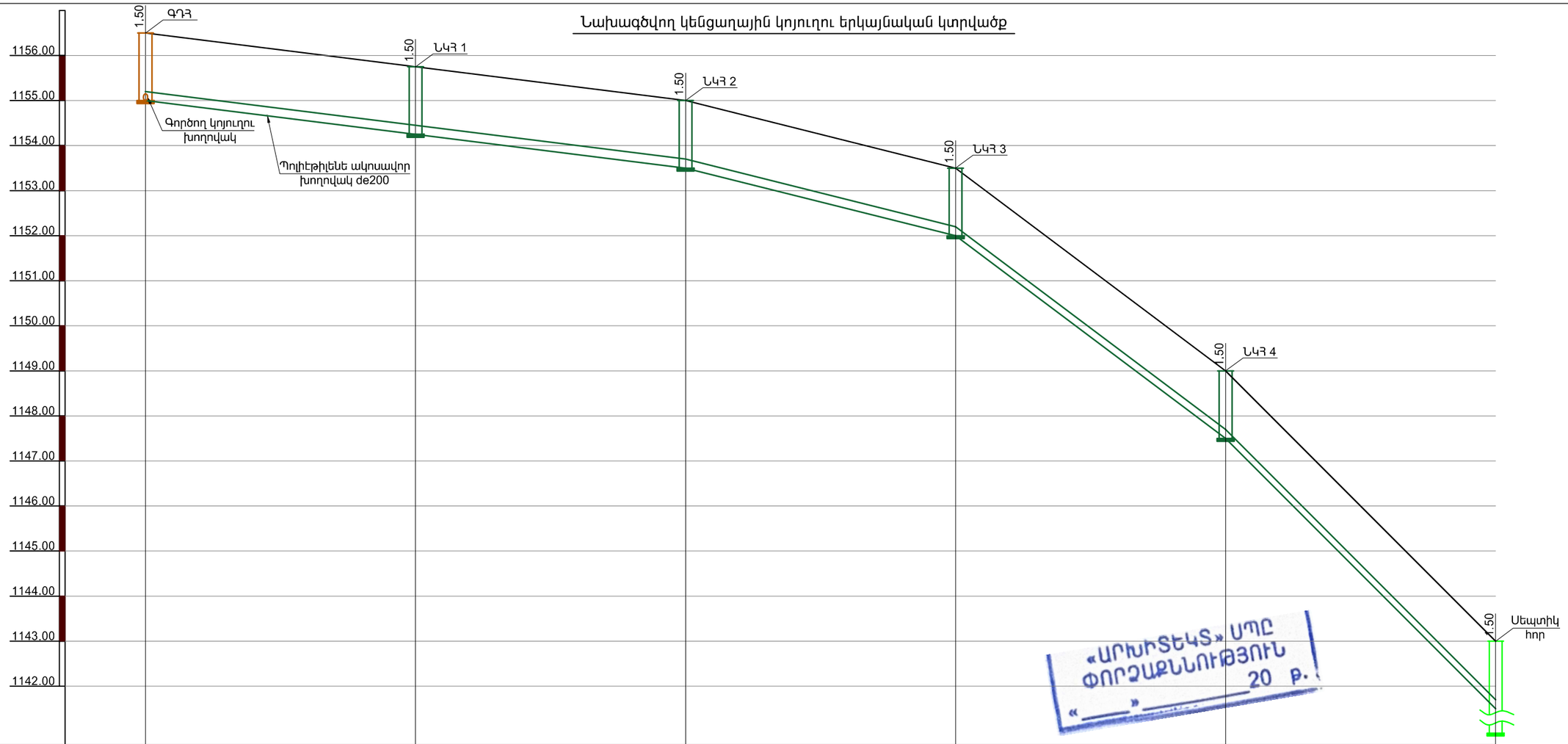

ՄՀ1:500
ՄՈՒ1:100

ՀՈՂԻ ՆԻՇ	1156.50	1155.75	1155.00	1153.50	1149.00	1143.00
ԽՈՂՈՎԱԿԻ ՆԵՐՔԻՆ ՆԻՇ	1155.00	1154.25	1153.50	1152.00	1147.50	1141.50
ԽՈՂՈՎԱԿԻ ՆՅՈՒԹԸ ԵՎ ՏՐԱՄԱԳԻԾԸ	Պոլիէթիլենե ակոսավոր խողովակ de200					
ՀԻՄՔ	IVp, Vp և VI կարգի գրունտներ					
ԹԵՔՈՒԹՅՈՒՆ / ԵՐԿԱՐՈՒԹՅՈՒՆ	L=30.0	i=0.025	L=30.0	i=0.025	L=30.0	i=0.050	L=30.0	i=0.150	L=30.0	i=0.200
ԴԻՏԱՀՈՐԵՐԻ ՀԱՄԱՐՆԵՐ	ԳԴՀ	ՆԿՀ 1		ՆԿՀ 2		ՆԿՀ 3		ՆԿՀ 4		Սեպտիկ հոր
ՆՇԱԿԵՏԵՐ	ՆԿ 0+00.00	ՆԿ 0+30.0		ՆԿ 0+60.0		ՆԿ 0+90.0		ՆԿ 1+20.0		ՆԿ 1+50.0
ՀԵՌԱՎՈՐՈՒԹՅՈՒՆ	30.0մ		30.0մ		30.0մ		30.0մ		30.0մ	
ՑԱՆՑԸ ՀԱՏԱԿԱԳԾՈՒՄ	ԳԴՀ	Ան-1 05° ՆԿՀ 1		Ան-2 16° ՆԿՀ 2		Ան-3 16° ՆԿՀ 3		Ան-4 34° ՆԿՀ 4		Սեպտիկ հոր

Նախագծվող կենցաղային կոյուղու մասնագիր

ՀՀ N	ԱՇԽԱՏԱՆՔԵՐԻ ԱՆՎԱՆՈՒՄ	ՉԱՓՄԱՆ ՄԻԱՎՈՐ	ՔԱՆԱԿԸ
1	Պոլիէթիլենե ակոսավոր խողովակ de200	գծմ	150
2	Կոյուղու ե/բ կկոր դիտահոր D=1.0մ,H=1.50մ	հատ	4

Նախագծվող կոյուղու խրամուղու լայնական կտրվածք

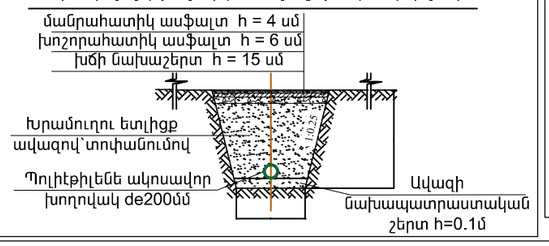

Նախագծվող կոյուղու խրամուղու լայնական կտրվածք

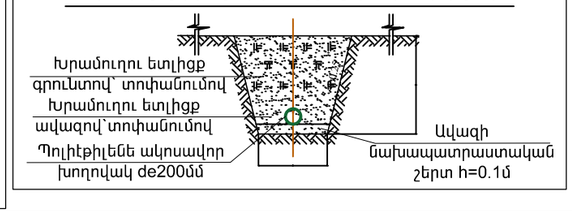

«ԱՐԽԻՏԵԿՏ» ՍՊԸ
ՓՈՐՁԱՔՆՆՈՒԹՅՈՒՆ
20 Թ.
«____» _____

ՍՏՈՒԳԵՑԻ՝	ԱՆՈՒՆԸ, ԱԶԳԱՆՈՒՆ	ՏԱՐԵԹՎ.	ԱՄՍԹԻՎ
		8	ԹԻՄԹԵՂԹ՝
		19	ԴՐԱԳՐԱԾ՝
		1:100	ՄԱՍՇՏԱԲ՝

Նախագծվող կոյուղու մասնաճյուղ կենցաղային կոյուղու գծի վերակառուցում Լոռի մարզ, Ստեփանավան համայնք

ՆԱԽԱԳԾԻ ԱՌԱՆՁՆԱԿԱՆ ՄԱՍԻՆ՝

Հ3 Նարի համայնքի Հրազդանի բնակավայրի 1-ին փողոցի կոյուղացիր և 2-րդ փողոցի միջքաղաքային դիմակոյուղու դուրսբացման կետի վերակառուցում

«ԱՄԵԼԻ» ՍՊԸ
"AMELI" LLC

ՆԱԽԱԳԾԻ ՀԱՄԱՐ՝

ԴԻՄԱԳՐՈՂԻ ԱՆՎԱՆՈՒՄԸ՝

«ԱՐԽԻՏԵԿՏ» ՍՊԸ
ՓՈՐՁԱՔՆՆՈՒԹՅՈՒՆ
«____»_____20 թ.

ՀԱՏԱԿԱԳԻԾ Մ 1:25

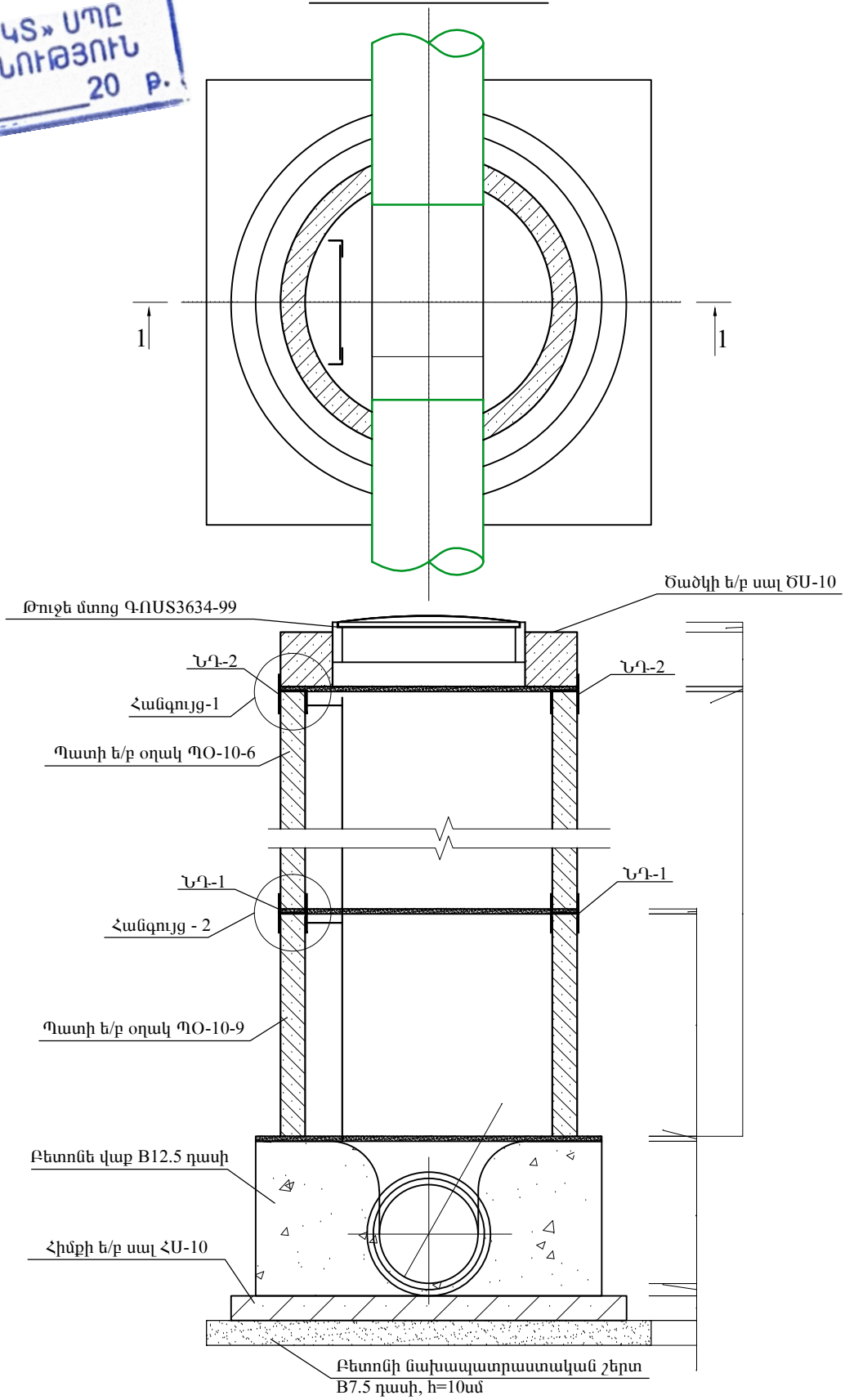

ՆԱԽԱԳԾԱՅԻՆ ԸՆԿԵՐՈՒԹՅՈՒՆ՝			
«ԱՄԷԼԻ» ՍՊԸ "AMELI" LLC			
ՆԱԽԱԳԾԻ ՀԱՄԱՐ՝			
ՀՀ Նախիջևանի Հանրապետության Շարուրի մարզի Ակնաղբյուր գյուղի 1-ին փողոցի կոյուղաջրերի և 2-րդ փողոցի կոյուղաջրերի ստորգետնյա հավաքիչների հեռացնող հանգույցների կառուցում			
ՆԱԽԱԳԾԻ ԱՆՎԱՆՈՒՄԸ՝			
Կոյուղու ներքին ցանցերի անվանում			
ԹԵՄԱ՝	9	19	1:100
ՏՅՈՒՆ՝	ՌՈՒԴԵՆԻՆ	ՌՈՒԴԵՆԻՆ	ՄԱՍՇՏԱԲ՝
ՆԱԽԱԳԾՈՂ՝ Ս.ՄԱՐՏԻՐՈՍՅԱՆ			
ՍՏՈՒԳԵՑ՝	ՍՈՒՐԵՆ ԱՎԱԳՅԱՆ	ՌՈՒԴԵՆԻՆ	

Եղվարդի խճուղուց դեպի սեպտիկ հոր արտաքին կոյուղագծի նախագծի կառուցման աշխատանքային ծավալներ

Հ/Հ	Աշխատանքների տեսակները և անվանումը	Չ/Մ	Քանակ	Միավ. Գինը	Գումարը դրամ
1	2	3	4	5	6
	1.Հեղեղատար				
	1.1 Հողային աշխատանքներ				
1	Ասֆալտբետոնե ծածկույթի կտրում	մ	6.0		
2	Ասֆալտբետոնե ծածկույթի փխրեցում հարվածահար մուրճով	$մ^3$	0.5		
3	Ա/բետոնի քանդում էքսկավատորով, բարձելով ա/մեքենա	$մ^3$	0.9		
4	Խրամուղու մշակում էքսկավատորով IV կարգի գրունտներում,կողպլիցով		76.9		
5	Խրամուղու և փոսորակների Vբ կարգի գրունտի փխրեցում հիդրոմուրճով	$մ^3$	126.8		
6	Խրամուղու և փոսորակների մշակում էքսկավատորով Vբ կարգի գրունտներում, բարձելով ա/մեքենա	$մ^3$	126.8		
7	Խրամուղու և փոսորակների մշակում էքսկավատորով V կարգի գրունտներում, բարձելով ա/մեքենա	$մ^3$	126.8		
8	Ավազի նախապատրաստական շերտի իրականացում h=10սմ հաստությամբ		10.9		
9	Ավազի պաշտպանիչ շերտի իրականացում	$մ^3$	46.3		
10	Խրամուղու և փոսորակների եղլիցք ավազով, մեխանիզմով՝ տոփանումով	$մ^3$	183.9		
11	Խրամուղու եղլիցք, կողպլիցքից փափուկ գրունտներից՝ տոփանումով		76.9		
12	Ավելացված գրունտի տեղափոխում 10կմ աղբավայր	տ	585.26		
13	Խճի նախապատրաստական շերտի իրականացում h=15սմ հաստությամբ	$մ^2$	4.5		
14	Խոշորահատիկ ա/բետոնե ծածկույթի վերականգնում 6սմ հաստությամբ	$մ^2$	4.5		
15	Մանրահատիկ ա/բետոնե ծածկույթի վերականգնում 4սմ հաստությամբ	$մ^2$	4.5		
	1.2 Տեխնոլոգիական աշխատանքներ				
1	Պոլիէթիլենե ակոսավոր խողովակի տեղադրում խրամուղում, փորձարկումով de200(GF) SN8տիպի	գծմ	150.0		
2	Միացուն գոյություն ունեցող հեղեղատարին	տեղ	1		
3	D=1.0մ տրամագծով հավաքովի ե/բ էլեմենտներով հորի կառուցում	$մ^3$	3.48		
4	Նախապատրաստական շերտի իրականացում B7.5 դասի բետոնից h=10սմ հաստությամբ	$մ^3$	1.04		
5	Հիմքի հավաքովի ե/բ սալ ՀՍ 1-10 տիպի	հատ	4		
6	Բետոնե վաքի իրականացում B12.5 դասի բետոնից առվակի երկաթայնացումով	$մ^3$	1.4		
7	Պատի հավաքովի ե/բ կլոր օղակ ՊՕ 10-6 տիպի	հատ	8		
8	Ծածկի հավաքովի ե/բ սալ ԾՍ 1-10 տիպի, թուջե մտոցով	հատ	4		
9	Ներդիր դետալների տեղադրում յուղաներկումով	կգ	60.8		
10	Պատերի արտաքին մակերեսների ջրամեկուսացում 2 շերտ բիտումային մածիկով	$մ^2$	22.6		

«ԱՐԽԻՏԵԿՏ» ՍՊԸ
ՓՈՐՁԱՔՆՆՈՒԹՅՈՒՆ
«____» _____ 20 թ.

ՆԱԽԱԳԾԱՅԻՆ ԸՆԿԵՐՈՒԹՅՈՒՆ՝

«ԱՄԷԼԻ» ՍՊԸ
"AMELI" LLC

ՆԱԽԱԳԾԻ ՀԱՍՑԵ՝

ՀՀ Նաիրի համայնքի Զովունի բնակավայրի 1-ին փողոցի կողուղագծի և 2-րդ փողոցի կողուղագծի և անձրևաջրերի հեռացման համակարգի կառուցման աշխատանքներ

ՆԱԽԱԳԾԻ ԱՆՎԱՆՈՒՄԸ՝

Աշխատանքային ծավալներ

ԹԵՐԹ՝	ԹԵՐԹԵՐ՝	ՄԱՍՇՏԱԲ՝
10	19	1:100

ՏՆՕՐԵՆ՝	Ա.ԴԱՎԹՅԱՆ	
ՆԱԽԱԳԾՈՂ՝	Ա. ԹԱԴԵՎՈՍՅԱՆ	
ՍՏՈՒԳԵՑ՝	Ա.ԴԱՎԹՅԱՆ	

V=250Մ³ ՍԵՊՏԻԿ ՀՈՐԻ ՀԱՏԱԿԱԳԻԾ, Մ 1:100

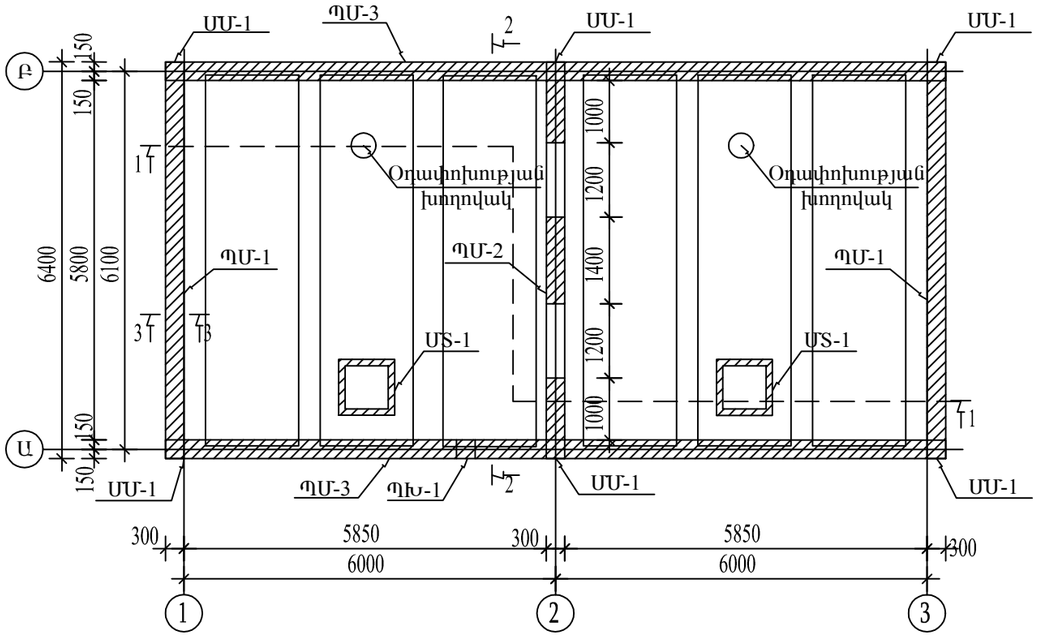

ԿՏՐՎԱԾՔ 2-2, Մ 1:100

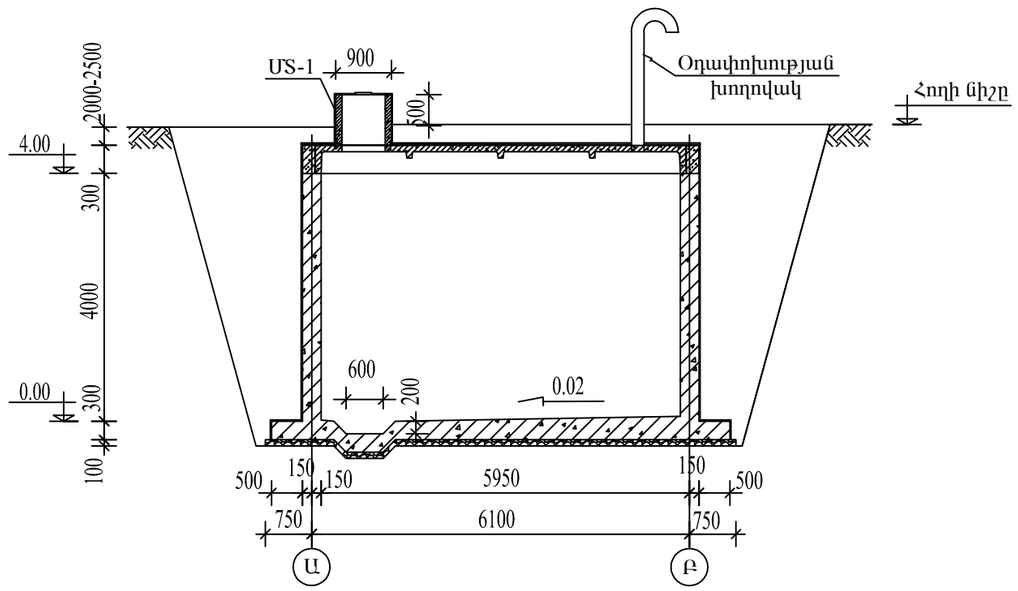

ԿՏՐՎԱԾՔ 3-3, Մ 1:100

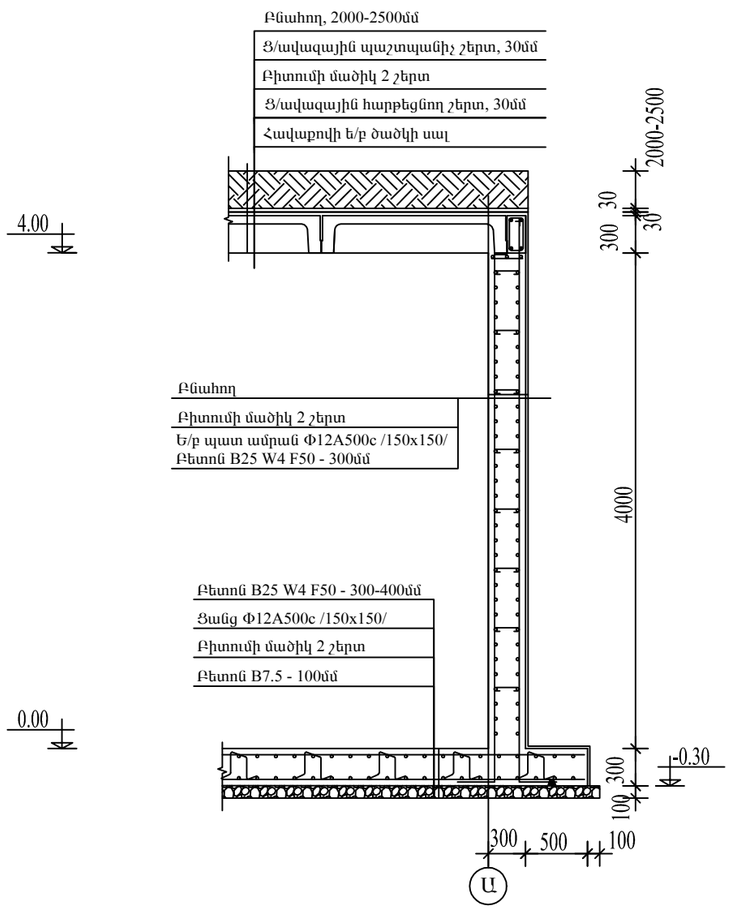

ԿՏՐՎԱԾՔ 1-1, Մ 1:100

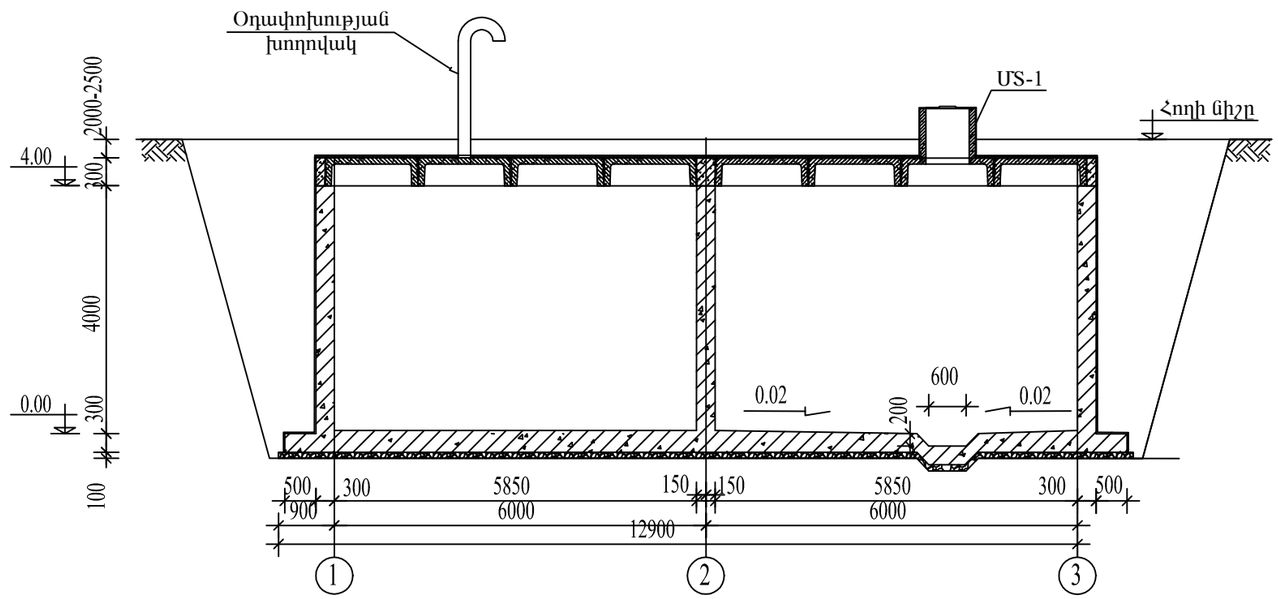

«ԱՐԽԻՏԵԿՏ» ՍՊԸ
ՓՈՐՁԱՔՆՆՈՒԹՅՈՒՆ
«____»_____20 Թ.

ՆԱԽԱԳԾԱՅԻՆ ԸՆԿԵՐՈՒԹՅՈՒՆ՝		
«ԱՄԷԼԻ» ՍՊԸ "AMELI" LLC		
ՆԱԽԱԳԾԻ ՀԱՍՑԵ՝		
ՀՀ Նաիրի համայնքի Զովունի բնակավայրի 1-ին փողոցի կողուղագծի և 2-րդ փողոցի կողուղագծի և անձրևաջրերի հեռացման համակարգի կառուցման աշխատանքներ		
ՆԱԽԱԳԾԻ ԱՆՎԱՆՈՒՄԸ՝		
ՍԵՊՏԻԿ ՀՈՐ. ՀԱՏԱԿԱԳԻԾ, ԿՏՐՎԱԾՔՆԵՐ		
ԹԵՐԹ՝	ԹԵՐԹԵՐ՝	ՄԱՍՇՏԱԲ՝
11	19	1:160
ՏՆՕՐԵՆ՝	Ա.ԴԱՎԹՅԱՆ	
ՆԱԽԱԳԾՈՂ՝	Ա. ԹԱԴԵՎՈՍՅԱՆ	
ՍՏՈՒԳԵՑ՝	Ա.ԴԱՎԹՅԱՆ	

ՀԻՄՔԻ ՍԱԼ ՀՍ-1-Ի ԿԱՂԱՊՊԱՐԱՅԻՆ ՀԱՏԱԿԱԳԻԾ, Մ 1:100

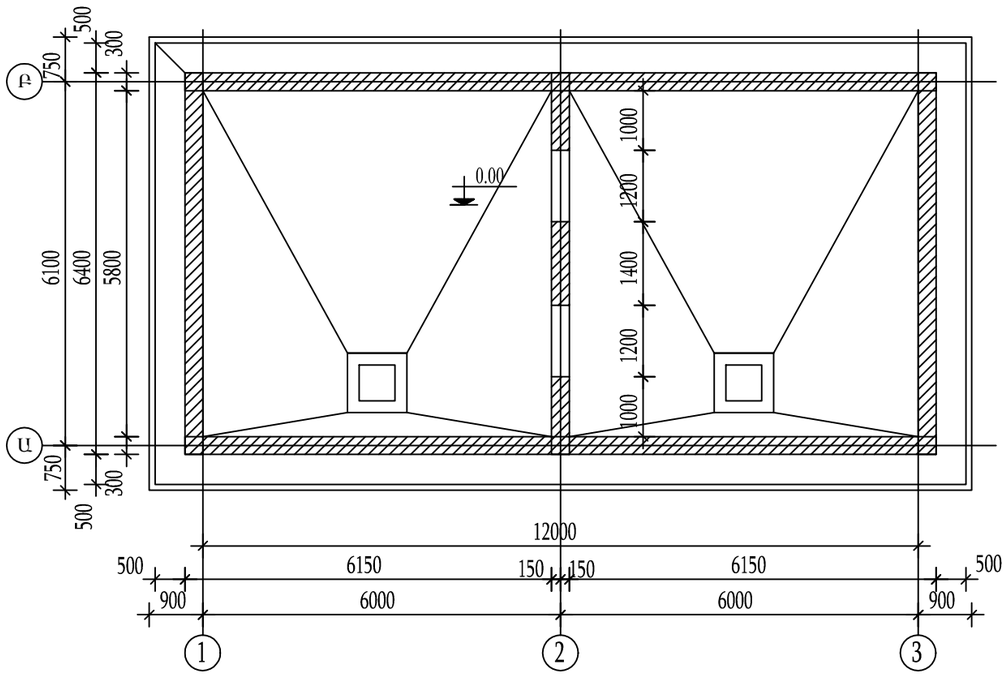

ՀԻՄՔԻ ՍԱԼ ՀՍ-1-Ի ՎԵՐԻՆ ԳՈՏՈՒ ԱՄՐԱՆԱՎՈՐՄԱՆ ՀԱՏԱԿԱԳԻԾ, Մ 1:100

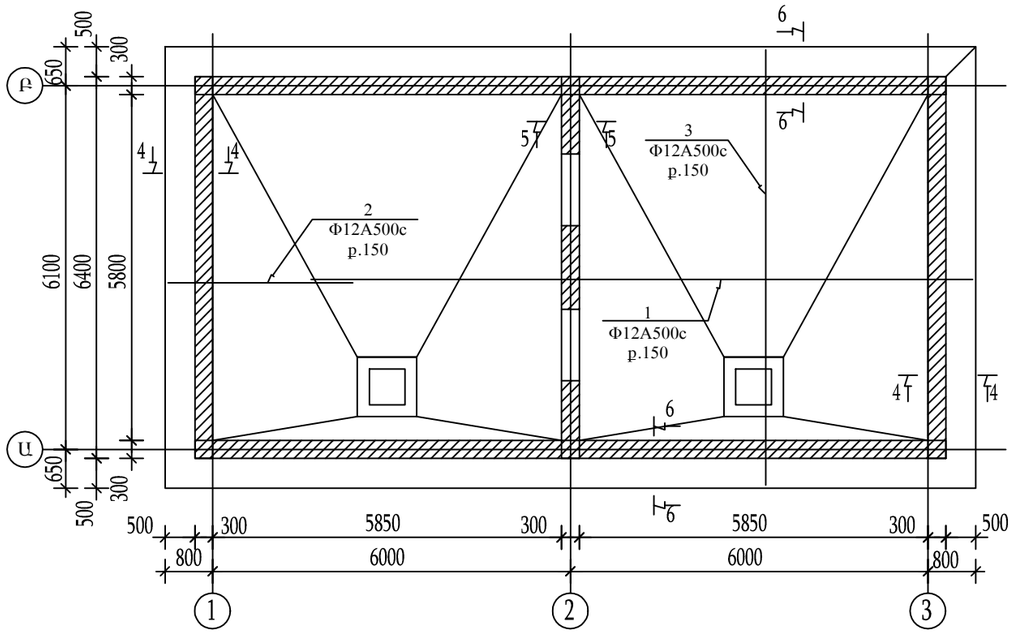

ՀԻՄՔԻ ՍԱԼ ՀՍ-1-Ի ՍՏՈՐԻՆ ԳՈՏՈՒ ԱՄՐԱՆԱՎՈՐՄԱՆ ՀԱՏԱԿԱԳԻԾ, Մ 1:100

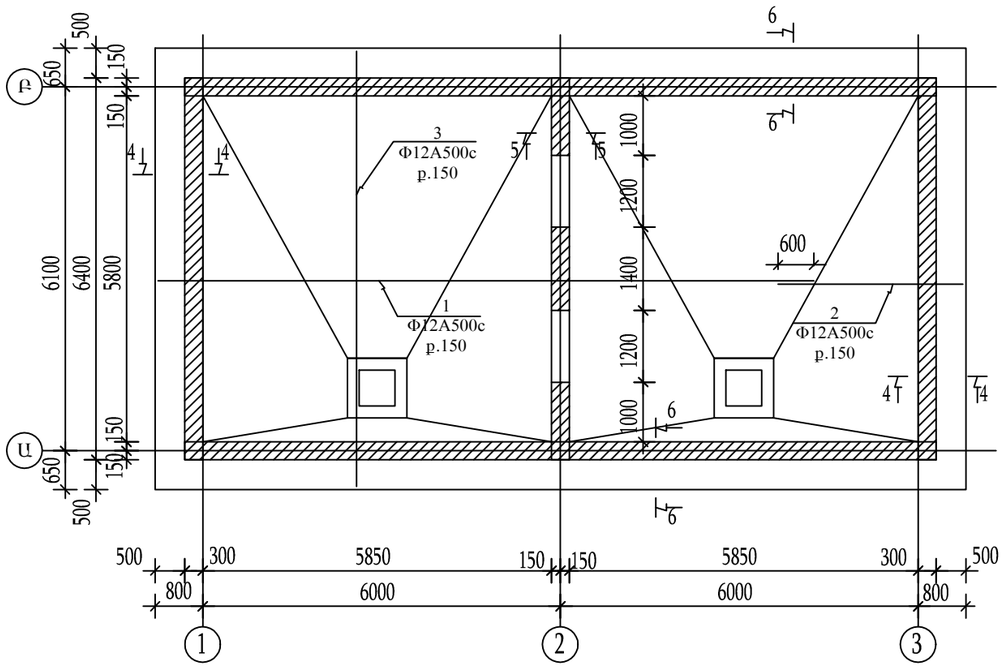

«ԱՐԽԻՏԵԿՏ» ՍՊԸ
ՓՈՐՁԱՔՆՆՈՒԹՅՈՒՆ
«____» _____ 20 թ.

ՆԱԽԱԳԾԱՅԻՆ ԸՆԿԵՐՈՒԹՅՈՒՆ՝		
«ԱՄԷԼԻ» ՍՊԸ "AMELI" LLC		
ՆԱԽԱԳԾԻ ՀԱՍՑԵ՝		
ՀՀ Նաիրի համայնքի Զովունի բնակավայրի 1-ին փողոցի կողուղագծի և 2-րդ փողոցի կողուղագծի և անձրևաջրերի հեռացման համակարգի կառուցման աշխատանքներ		
ՆԱԽԱԳԾԻ ԱՆՎԱՆՈՒՄԸ՝		
ՍԵՊՏԻԿ ՀՈՐ. ՀԻՄՔԻ ՍԱԼԻ ՀԱՏԱԿԱԳԻԾ, ԿՏՐՎԱԾՔՆԵՐ		
ԹԵՐԹ՝	ԹԵՐԹԵՐ՝	ՄԱՍՇՏԱԲ՝
12	19	1:180
ՏՆՕՐԵՆ՝	Ա.ԴԱՎԹՅԱՆ	
ՆԱԽԱԳԾՈՂ՝	Ա. ԹԱԴԵՎՈՍՅԱՆ	
ՍՏՈՒԳԵՑ՝	Ա.ԴԱՎԹՅԱՆ	

ԿՏՐՎԱԾՔ 4-4, Մ 1:25

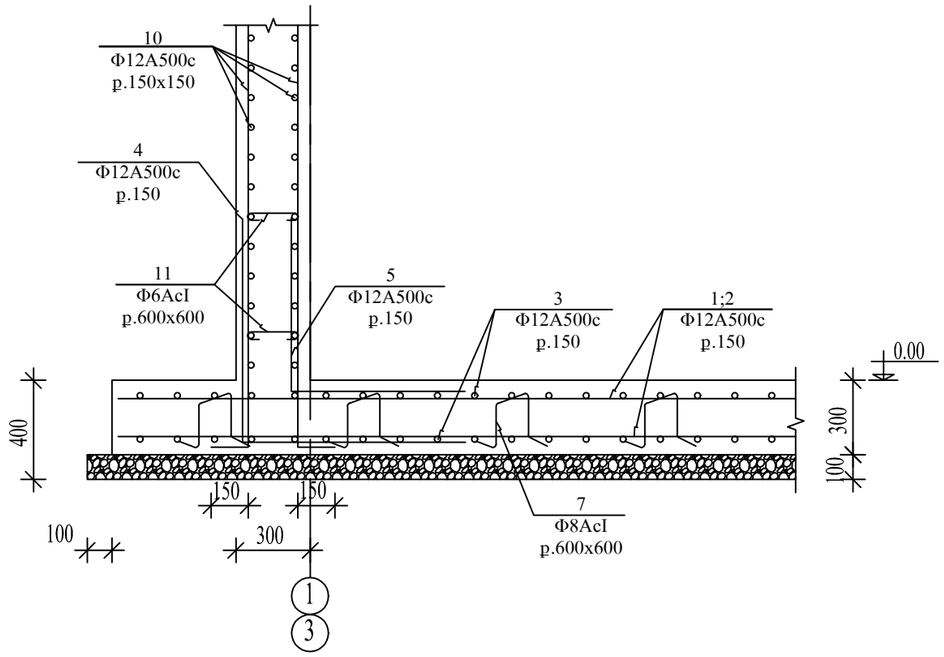

ՁՈՂԵՐ

ԴԻՐՔ	ՈՒՐՎԱԳԻԾ
4	900 / 900
5	700 / 700
6	900 / 500 / 500
7	200 / 260 / 260 / 200 / 200

ՄԻԱՁՈՒՅԼ ՊԱՏ ՊՄ-1 ԿՏՐՎԱԾՔ 6-6, Մ 1:25

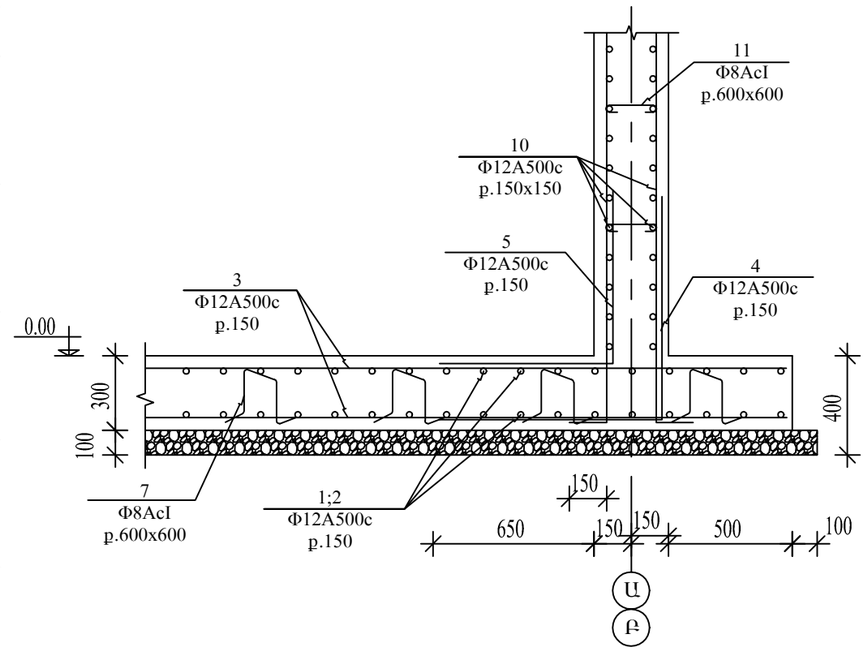

ԿՏՐՎԱԾՔ 5-5, Մ 1:25

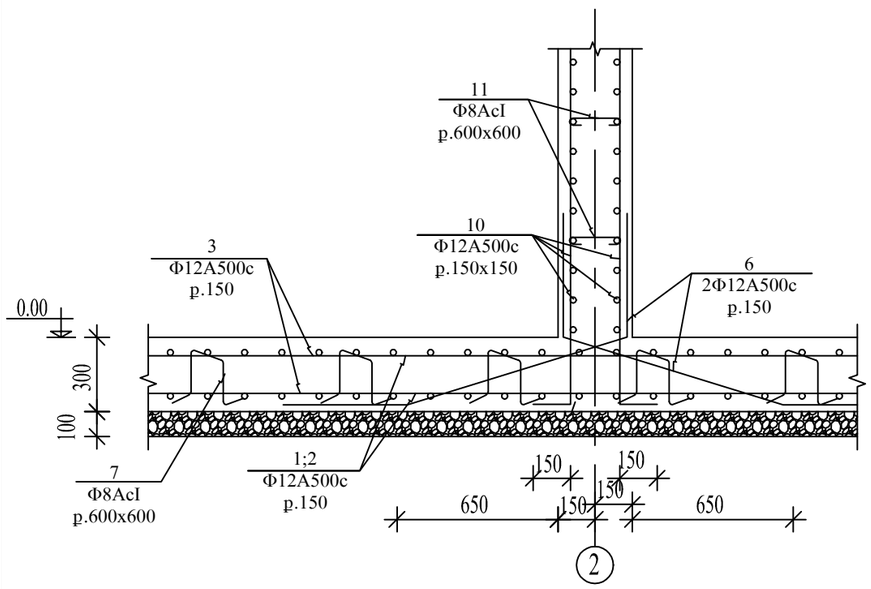

«ԱՐԽԻՏԵԿՏ» ՍՊԸ
ՓՈՐՁԱՔՆՆՈՒԹՅՈՒՆ
«____» _____ 20 Թ.

N N	ՆՇԱՆԱԿՈՒՄ	ԱՆՎԱՆՈՒՄ	ՔԱՆ. ՀԱՏ	ԶԱՆԳՎԱԾ 1 ՏԱՐՐԻ ՀԱՄԱՐ, ԿԳ	ԱՄԲՈՂՋ ԶԱՆԳՎԱԾ, ԿԳ	ԾԱՎԱԼ, Մ³
		Նախապատրաստական շերտ				
		Բետոն B7.5 դասի				10.5 մ³
		Բիտումի մածիկ 1 շերտ				105.0 մ²
		Հիմքի միաձույլ ե/բ սալ ՀՍ-1 /1 հատ/				
1		Φ12A500c L=11000	102	9.77	996.40	
2		Φ12A500c L=3100	102	2.75	280.80	
3		Φ12A500c L=7300	184	6.48	1192.80	
4		Φ12A500c L=1800	254	1.60	406.0	
5		Φ12A500c L=1400	238	1.24	295.90	
6		Φ12A500c L=1900	28	69	47.20	
7		Φ8AcI L=1120	9	0.44	132.30	
		Բետոն B25 W6 F150				35.2 մ³

ՆԱԽԱԳԾԱՅԻՆ ԸՆԿԵՐՈՒԹՅՈՒՆ՝

«ԱՄԷԼԻ» ՍՊԸ
"AMELI" LLC

ՆԱԽԱԳԾԻ ՀԱՍՑԵ՝

ՀՀ Նաիրի համայնքի Զովունի բնակավայրի 1-ին փողոցի կողուղագծի և 2-րդ փողոցի կողուղագծի և անձրևաջրերի հեռացման համակարգի կառուցման աշխատանքներ

ՆԱԽԱԳԾԻ ԱՆՎԱՆՈՒՄԸ՝

ՍԵՊՏԻԿ ՀՈՐ. ՀԻՄՔԻ ՍԱԼԻ ԿՏՐՎԱԾՔՆԵՐ, ՄԱՄՆԱԳԻՐ

ԹԵՐԹ՝	ԹԵՐԹԵՐ՝	ՄԱՍՇՏԱԲ՝
13	19	1:160

ՏՆՕՐԵՆ՝	Ա.ԴԱՎԹՅԱՆ	
ՆԱԽԱԳԾՈՂ՝	Ա. ԹԱՐԵՎՈՍՅԱՆ	
ՍՏՈՒԳԵՑ՝	Ա.ԴԱՎԹՅԱՆ	

ՄԻԱՁՈՒՅԼ ՊԱՏ ՊՄ-1 «1» ԵՎ «3» ԱՌԱՆՑՔՆԵՐՈՎ, Մ 1:50

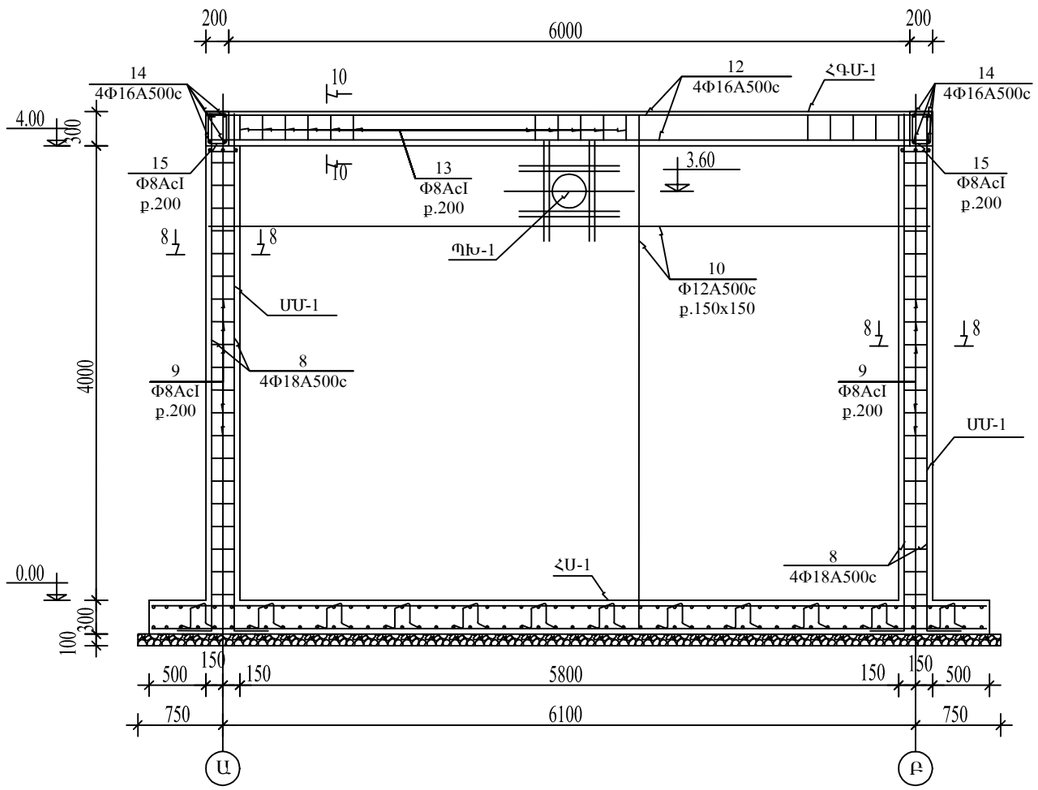

ՄԻԱՁՈՒՅԼ ՊԱՏ ՊՄ-2 «2» ԱՌԱՆՑՔՈՎ, Մ 1:50

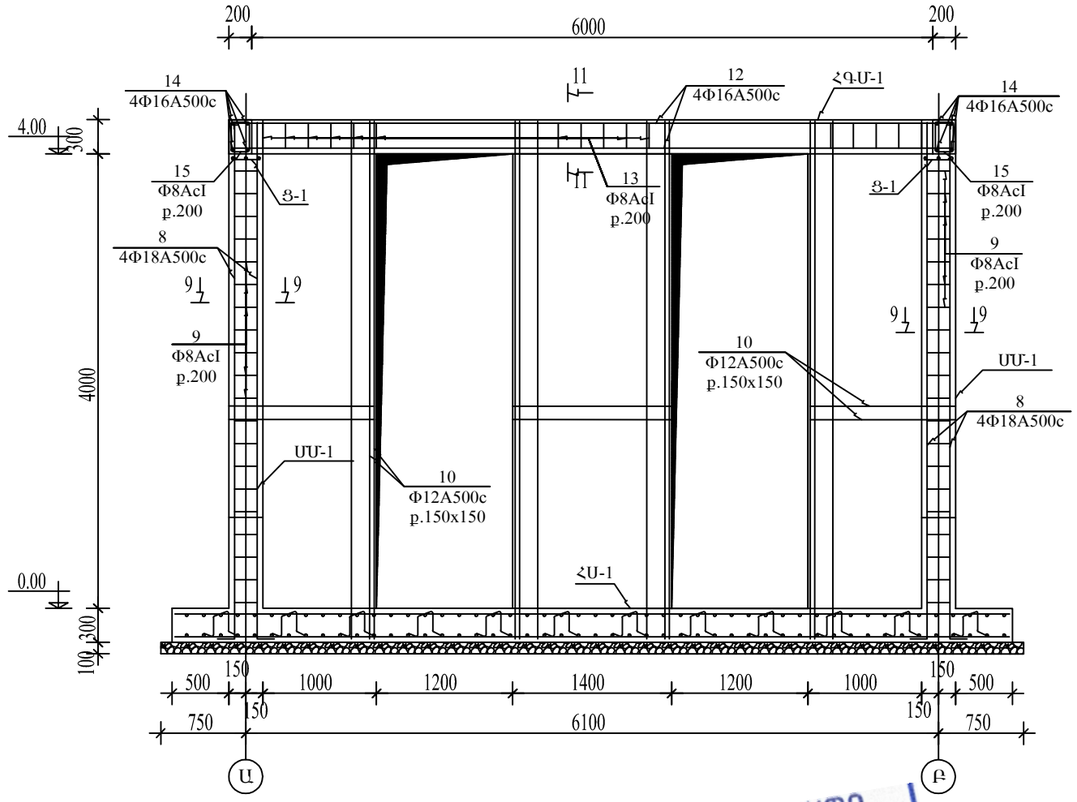

ԾԱԾԿԻ ՏԱՐՐԵՐԻ ՀԱՏԱԿԱԳԻԾ, Մ 1:100

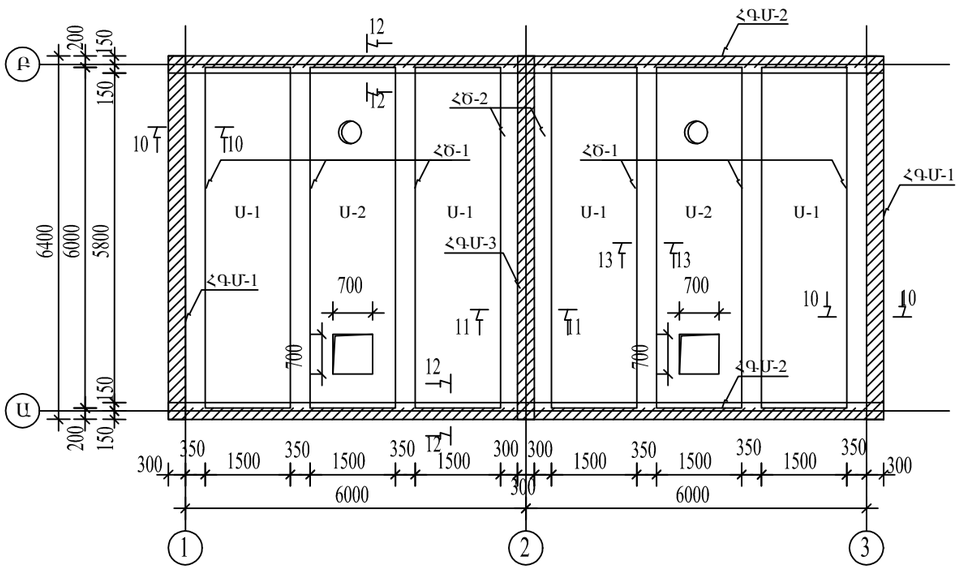

ՏԱՐՐ	ՆՇԱՆԱԿՈՒՄ	ԱՆՎԱՆՈՒՄ	ՔԱՆԱԿ	ՔԱՇԸ, ԿԳ	ԾԱՆՈԹՈՒ-ԹՅՈՒՆ
	ԾԱԾԿԻ ԿՈՂԱՎՈՐ ՍԱԼԵՐ				
Ս-1	сер. 1.465..1-20в	2ПГ6-6AIIIв Т-П	4	1500	L=5970
Ս-2	сер. 1.465..1-20в	2ПВ6-5АтV Т-7	2	1900	L=5970

«ԱՐԽԻՏԵԿՏ» ՍՊԸ
ՓՈՐՁԱՔՆՆՈՒԹՅՈՒՆ
«____»_____20 թ.

ՆԱԽԱԳԾԱՅԻՆ ԸՆԿԵՐՈՒԹՅՈՒՆ՝

«ԱՄԷԼԻ» ՍՊԸ
"AMELI" LLC

ՆԱԽԱԳԾԻ ՀԱՍՑԵ՝

ՀՀ Նաիրի համայնքի Զովունի բնակավայրի 1-ին փողոցի կողուղագծի և 2-րդ փողոցի կողուղագծի և անձրևաջրերի հեռացման համակարգի կառուցման աշխատանքներ

ՆԱԽԱԳԾԻ ԱՆՎԱՆՈՒՄԸ՝

ՍԵՊՏԻԿ ՀՈՐ. ԾԱԾԿԻ ՀԱՏԱԿԱԳԻԾ, ՊԱՏԵՐԻ ԱՄՐԱՆԱՎՈՐՈՒՄ, ԿՏՐՎԱԾՔՆԵՐ, ՀԱՎԱՔՈՎԻ ՍԱԼԵՐԻ ՄԱՆԱԳԻՐ

ԹԵՐԹ՝	ԹԵՐԹԵՐ՝	ՄԱՍՇՏԱԲ՝
14	19	1:180

ՏՆՕՐԵՆ՝	Ա.ԴԱՎԹՅԱՆ	
ՆԱԽԱԳԾՈՂ՝	Ա. ԹԱԴԵՎՈՍՅԱՆ	
ՍՏՈՒԳԵՑ՝	Ա.ԴԱՎԹՅԱՆ	

ՄԻԱՁՈՒՅԼ ՊԱՏ ՊՄ-3 «Ա» ԵՎ «Բ» ԱՌԱՆՑՔՆԵՐՈՎ, Մ 1:50

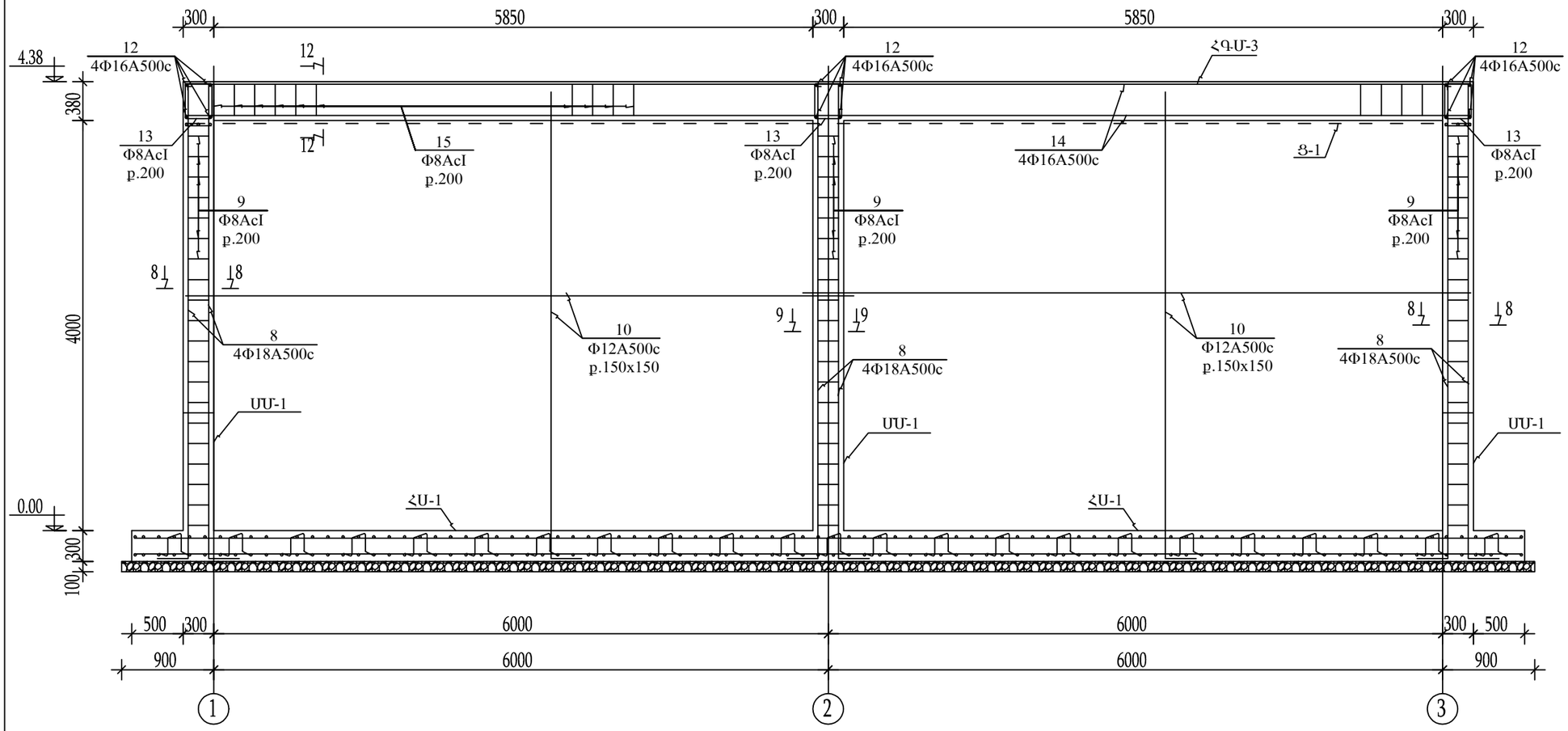

ԿՏՐՎԱԾՔ 8-8, Մ 1:25

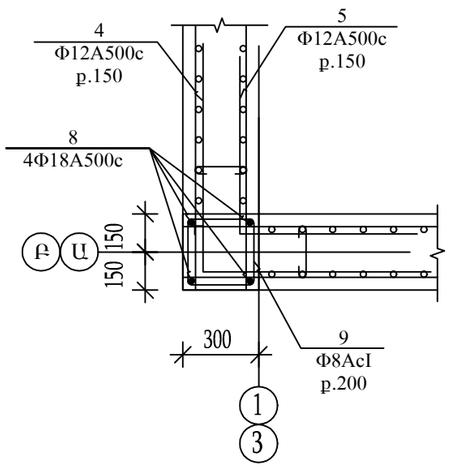

ԿՏՐՎԱԾՔ 9-9, Մ 1:25

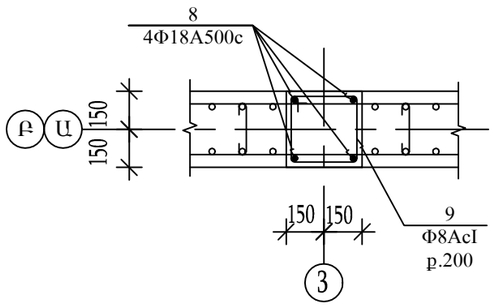

ՑԱՆՑ Ց-1, Մ 1:25

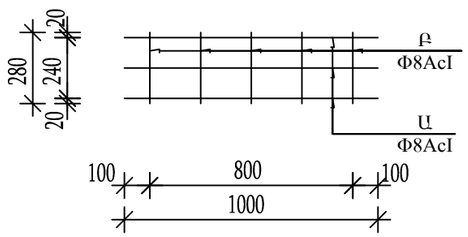

ՁՈՂԵՐ

ԴԻՐՔ	ՈՒՐՎԱԳԻԾ
8	00 150
9	0 260 260 360
11	460

«ԱՐԽԻՏԵԿՏ» ՍՊԸ
ՓՈՐՁԱՔՆՆՈՒԹՅՈՒՆ
«____» _____ 20 Թ.

ՆԱԽԱԳԾԱՅԻՆ ԸՆԿԵՐՈՒԹՅՈՒՆ՝

«ԱՄԷԼԻ» ՍՊԸ
"AMELI" LLC

ՆԱԽԱԳԾԻ ՀԱՍՑԵ՝

ՀՀ Նաիրի համայնքի Զովունի բնակավայրի 1-ին փողոցի կողուղագծի և 2-րդ փողոցի կողուղագծի և անձրևաջրերի հեռացման համակարգի կառուցման աշխատանքներ

ՆԱԽԱԳԾԻ ԱՆՎԱՆՈՒՄԸ՝

ՍԵՊՏԻԿ ՀՈՐ. ՊԱՏԵՐԻ ԱՄՐԱՆԱՎՈՐՈՒՄ, ԿՏՐՎԱԾՔՆԵՐ

ԹԵՐԹ՝	ԹԵՐԹԵՐ՝	ՄԱՍՇՏԱԲ՝
15	19	1:160

ՏՆՕՐԵՆ՝	Ա.ԴԱՎԹՅԱՆ	
ՆԱԽԱԳԾՈՂ՝	Ա. ԹԱԴԵՎՈՍՅԱՆ	
ՍՏՈՒԳԵՑ՝	Ա.ԴԱՎԹՅԱՆ	

ԿՏՐՎԱԾՔ 10-10, Մ 1:25

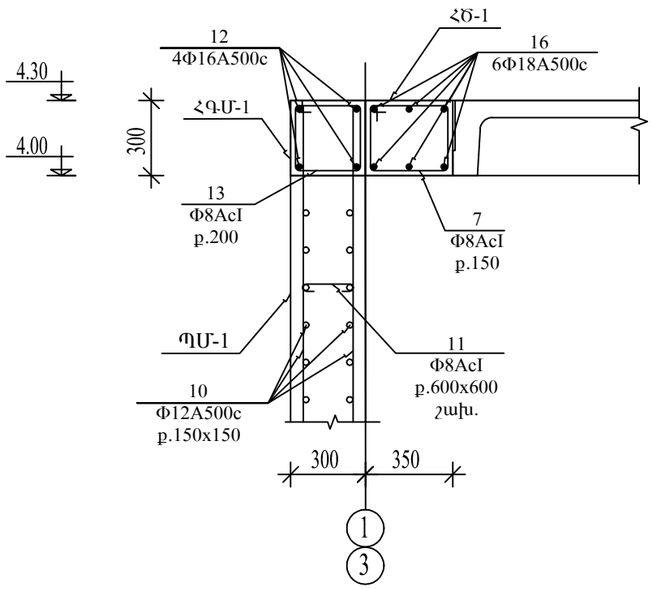

ԿՏՐՎԱԾՔ 11-11, Մ 1:25

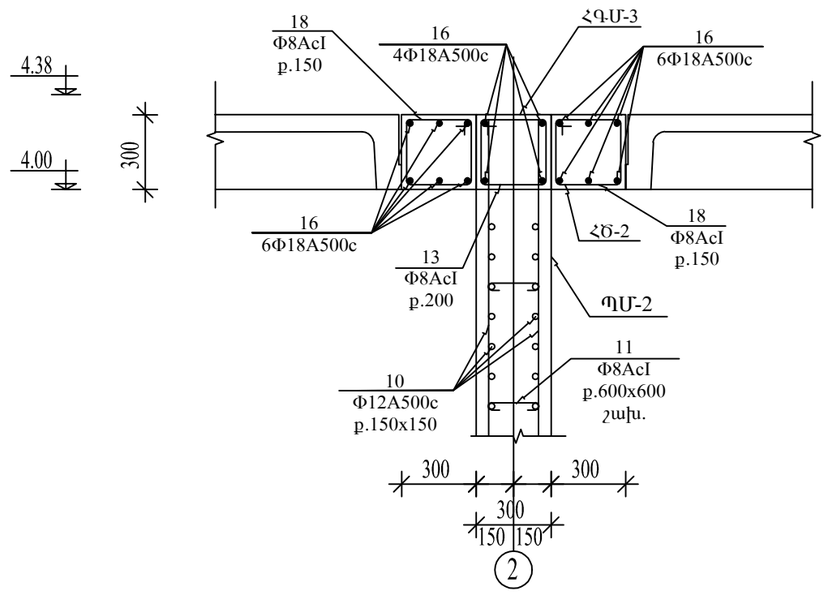

ՁՈՂԵՐ

ԴԻՐՔ	ՈՒՐՎԱԳԻԾ
13	0 / 260 / 260 / 360
15	260 / 260 / 0 / 160
17	410 / 260 / 360 / 310
18	360 / 260 / 360 / 260

«ԱՐԽԻՏԵԿՏ» ՍՊԸ
ՓՈՐՁԱՔՆՆՈՒԹՅՈՒՆ
«____»_____20 թ.

ԿՏՐՎԱԾՔ 12-12, Մ 1:25

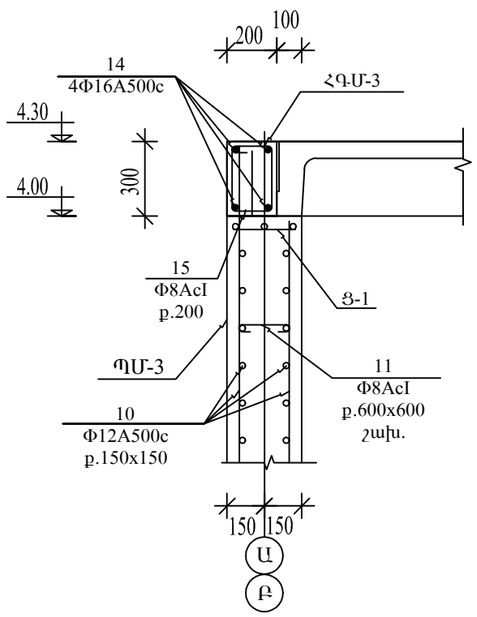

ԿՏՐՎԱԾՔ 13-13, Մ 1:25

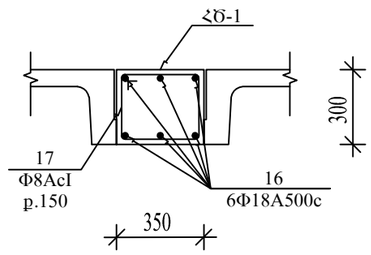

ՊԱՏՅԱՆ ՊԽ-1, Մ 1:10

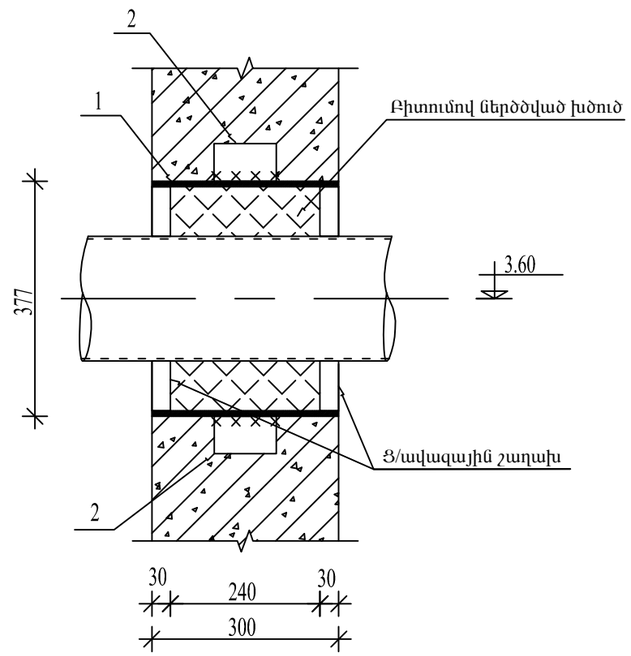

ՆԱԽԱԳԾԱՅԻՆ ԸՆԿԵՐՈՒԹՅՈՒՆ՝

«ԱՄԷԼԻ» ՍՊԸ
"AMELI" LLC

ՆԱԽԱԳԾԻ ՀԱՍՑԵ՝

ՀՀ Նաիրի համայնքի Զովունի բնակավայրի 1-ին փողոցի կողուղագծի և 2-րդ փողոցի կողուղագծի և անձրևաջրերի հեռացման համակարգի կառուցման աշխատանքներ

ՆԱԽԱԳԾԻ ԱՆՎԱՆՈՒՄԸ՝

ՍԵՊՏԻԿ ՀՈՐ. ԾԱԾԿԻ ԵՎՊԱՏԵՐԻ ԿՏՐՎԱԾՔՆԵՐ, ՊԱՏՅԱՆ ԽՈՂՈՎԱԿ

ԹԵՐԹ՝	ԹԵՐԹԵՐ՝	ՄԱՍՇՏԱԲ՝
16	19	1:160

ՏՆՕՐԵՆ՝	Ա.ԴԱՎԹՅԱՆ	
ՆԱԽԱԳԾՈՂ՝	Ա. ԹԱՊԵՎՈՍՅԱՆ	
ՍՏՈՒԳԵՑ՝	Ա.ԴԱՎԹՅԱՆ	

NN	ՆՇԱՆԱԿՈՒՄ	ԱՆՎԱՆՈՒՄ	ՔԱՆ., ՀԱՏ	ԶԱՆԳՎԱԾ 1 ՏԱՐՐԻ ՀԱՄԱՐ, ԿԳ	ԱՄԲՈՂՋ ԶԱՆԳՎԱԾ, ԿԳ	ԾԱՎԱԼ, $մ^3$
		Միաձույլ ե/բ միջուկ ՍՄ-1 /4հատ/				
4	ԶՋ-13	Φ12A500c L=1800	27	1.6	43.20	
5	ԶՋ-13	Φ12A500c L=1400	27	1.24	33.60	
8	ԶՋ-15	Φ18A500c L=4750	4	9.5	38.0	
9	ԶՋ-15	Φ6AcI L=1240	20	0.275	5.5	
		Բետոն B25 W6 F150				0.4 $մ^3$
		Միաձույլ ե/բ միջուկ ՍՄ-2 /2հատ/				
8	ԶՋ-15	Φ18A500c L=4750	4	9.5	38.0	
9	ԶՋ-15	Φ6AcI L=1240	20	0.275	5.5	
		Բետոն B25 W6 F150				0.4 $մ^3$
		Միաձույլ ե/բ պատ ՊՄ-1 /2հատ/				
10		Φ12A500c L=700.0 գմ	-	0.888	621.6	
11	ԶՋ-15	Φ6AcI L=460	70	0.102	7.2	
		Բետոն B25 W6 F150				7.0 $մ^3$
		Միաձույլ ե/բ պատ ՊՄ-2 /1հատ/				
10		Φ12A500c L=700.0 գմ	-	0.888	417.4	
11	ԶՋ-15	Φ6AcI L=460	70	0.102	5.0	
		Բետոն B25 W6 F150				4.1 $մ^3$
		Միաձույլ ե/բ պատ ՊՄ-3 /2հատ/				
10		Φ12A500c L=1420.0 գմ	-	0.888	1261.0	
11	ԶՋ-15	Φ6AcI L=460	140	0.1	14.3	
		Ցանց Ց-1 L=12.6 գմ	-	1.75	22.10	
		Բետոն B25 W6 F150				14.1 $մ^3$
	ԶՋ-15	Ցանց Ց-1 1գմ-ի համար				
		Φ8AcI L=1000	3	0.395	1.2	
		Φ8AcI L=280	5	0.11	0.55	
		Ընդամենը			1.75	

NN	ՆՇԱՆԱԿՈՒՄ	ԱՆՎԱՆՈՒՄ	ՔԱՆ., ՀԱՏ	ԶԱՆԳՎԱԾ 1 ՏԱՐՐԻ ՀԱՄԱՐ, ԿԳ	ԱՄԲՈՂՋ ԶԱՆԳՎԱԾ, ԿԳ	ԾԱՎԱԼ, $մ^3$
		Միաձույլ ե/բ գոտի ՀԳՄ-1 /2 հատ/				
12		Φ16A500c L=6350	4	10.03	40.10	
13	ԶՋ-16	Φ8AcI L=1240	30	0.49	14.70	
		Բետոն B25				0.55 $մ^3$
		Միաձույլ ե/բ գոտի ՀԳՄ-2 /1 հատ/				
16		Φ18A500c L=6350	4	12.70	50.80	
13	ԶՋ-16	Φ8AcI L=1240	30	0.49	14.70	
		Բետոն B25				0.55 $մ^3$
		Միաձույլ ե/բ գոտի ՀԳՄ-3 /2 հատ/				
14		Φ16A500c L=50.0 գմ	-	1.58	79.00	
15	ԶՋ-16	Φ8AcI L=1040	60	0.41	24.70	
		Բետոն B25				0.75 $մ^3$
		Միաձույլ ե/բ հեծան ՀԾ-1 /6 հատ/				
16		Φ18A500c L=6350	6	12.70	76.20	
17	ԶՋ-16	Φ8AcI L=1340	40	0.53	21.20	
		Բետոն B25				0.70 $մ^3$
		Միաձույլ ե/բ հեծան ՀԾ-2 /2 հատ/				
16		Φ18A500c L=6350	6	12.70	76.20	
18	ԶՋ-16	Φ8AcI L=1240	40	0.49	19.60	
		Բետոն B25				0.60 $մ^3$
		Պատյան խողովակ ՊԽ-1				
1	ԳՈՍՏ 10704-91	խող. Φ377x4 L=300	1	11.04	11.04	
2	ԳՈՍՏ 103-76	-Δ=6 60x100	4	0.28	1.13	
		Ընդամենը			12.17	
		Ցեմենտավազային շաղախ M100				0.005 $մ^3$
		Բիտումի մածիկով ներծծված խծուծ			4.0	

«ԱՐԽԻՏԵԿՏ» ՍՊԸ
ՓՈՐՁԱՔՆՆՈՒԹՅՈՒՆ
«____»_____20 թ.

ՆԱԽԱԳԾԱՅԻՆ ԸՆԿԵՐՈՒԹՅՈՒՆ՝

«ԱՄԷԼԻ» ՍՊԸ
"AMELI" LLC

ՆԱԽԱԳԾԻ ՀԱՍՑԵ՝

ՀՀ Նաիրի համայնքի Զովունի բնակավայրի 1-ին փողոցի կողուղագծի և 2-րդ փողոցի կողուղագծի և անձրևաջրերի հեռացման համակարգի կառուցման աշխատանքներ

ՆԱԽԱԳԾԻ ԱՆՎԱՆՈՒՄԸ՝

ՍԵՊՏԻԿ ՀՈՐ. ԾԱԾԿԻ ԵՎՊԱՏԵՐԻ ՏԱՐՐԵՐԻ ՍԱՄՆԱԳԻՐ

ԹԵՐԹ՝	ԹԵՐԹԵՐ՝	ՄԱՍՇՏԱԲ՝
17	19	1:160
ՏՆՕՐԵՆ՝	Ա.ԴԱՎԹՅԱՆ	
ՆԱԽԱԳԾՈՂ՝	Ա. ԹԱՂԵՎՈՍՅԱՆ	
ՍՏՈՒԳԵՑ՝	Ա.ԴԱՎԹՅԱՆ	

ՄՏՈՑԻ ԲԱՑՎԱԾՔԻ ՀԱՏԱԿԱԳԻԾ, Մ 1:25

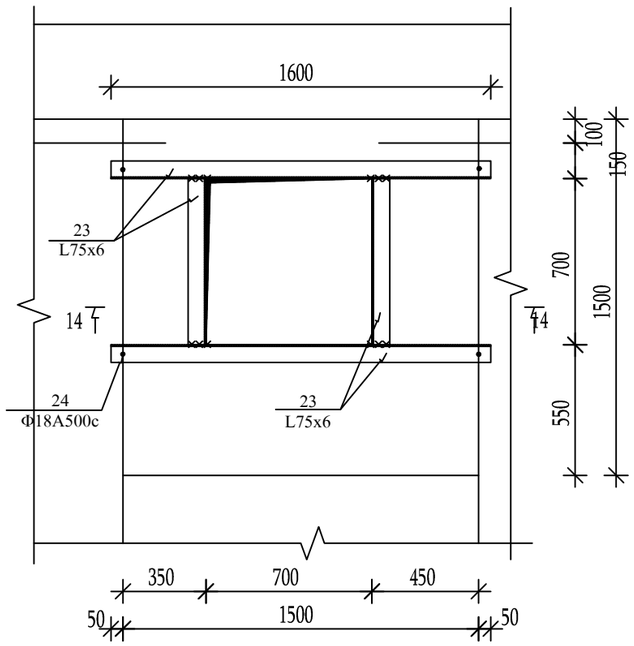

ՆԵՐԴԻՐ ՏԱՐԸ ՆԴ-2, Մ 1:25

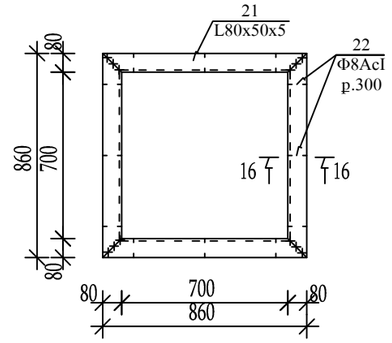

ՄՏՈՑ ՄՏ-1-Ի ՀԱՏԱԿԱԳԻԾ, Մ 1:25

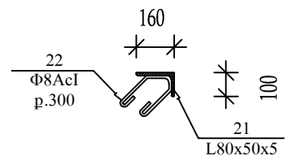

NN	ՆՇԱՆԱԿՈՒՄ	ԱՆՎԱՆՈՒՄ	ՔԱՆ., ՀԱՏ	ԶԱՆԳՎԱԾ 1 ՏԱՐՐԻ ՀԱՄԱՐ, ԿԳ	ԱՄԲՈՂՋ ԶԱՆԳՎԱԾ, ԿԳ	ԾԱՎԱԼ, $մ^3$
		ՄՏՈՑ ՄՏ-1 /2 ՀԱՏ/				
19		Φ12A500c L=384.0 գմ	-	0.888	341.00	
20	ՋՋ-18	Φ8AcI L=160	104	0.06	6.24	
		Ներդիր տարր	1	21.10	21.10	
		Բետոն B20				1.90 $մ^3$
	ՋՋ-18	ՆԵՐԴԻՐ ՏԱՐԸ ՆԴ-2				
21		L80x50x5 L=3.5 գմ	-	5.00	17.50	
22		Φ8AcI L=750	12	0.30	3.60	
		Ընդամենը			21.10	
		ՄՏՈՑԻ ԲԱՑՎԱԾՔ /2 ՀԱՏ/				
23		L80x5 L=4.6 գմ	-	5.80	26.70	
24		Φ18A500c L=450	4	0.90	3.60	
25		-Δ=6 60x60	8	0.28	2.30	
		Ընդամենը			32.60	

ԿՏՐՎԱԾՔ 14-14, Մ 1:25

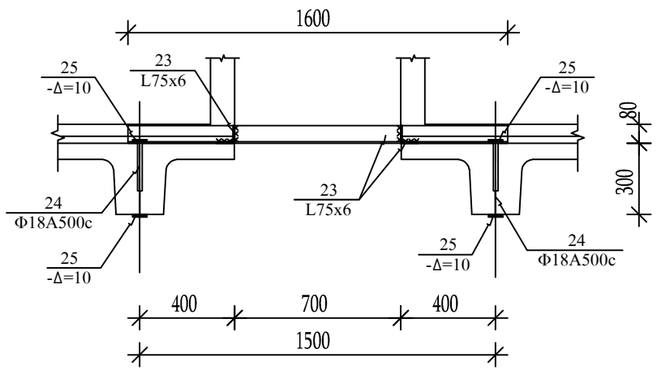

ԿՏՐՎԱԾՔ 15-15, Մ 1:25

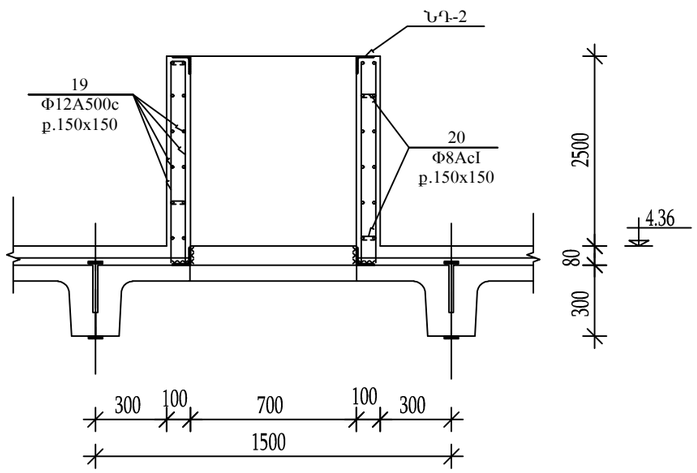

ՄՏՈՑ ՄՏ-1-Ի ՀԱՏԱԿԱԳԻԾ, Մ 1:25

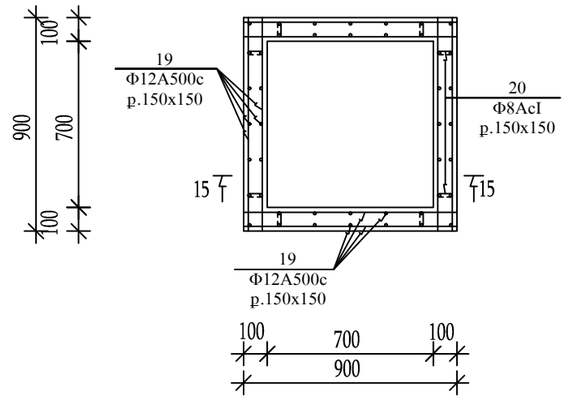

ՁՈՂԵՐ

ԴԻՐՔ	ՈՒՐՎԱԳԻԾ
20	160

«ԱՐԽԻՏԵԿՏ» ՍՊԸ
ՓՈՐՁԱՔՆՆՈՒԹՅՈՒՆ
«_____» _____ 20 թ.

ՆԱԽԱԳԾԱՅԻՆ ԸՆԿԵՐՈՒԹՅՈՒՆ՝

«ԱՄԷԼԻ» ՍՊԸ
"AMELI" LLC

ՆԱԽԱԳԾԻ ՀԱՍՑԵ՝

ՀՀ Նաիրի համայնքի Զովունի բնակավայրի 1-ին փողոցի կողուղագծի և 2-րդ փողոցի կողուղագծի և անձրևաջրերի հեռացման համակարգի կառուցման աշխատանքներ

ՆԱԽԱԳԾԻ ԱՆՎԱՆՈՒՄԸ՝

ՍԵՊՏԻԿ ՀՈՐ. ՄՏՈՑԻ ԲԱՑՎԱԾՔԻ ԻՐԱԿԱՆԱՑՄԱՆ ԵՎ ՄՏՈՑԻ ՀԱՏԱԿԱԳԾԵՐ, ԿՏՐՎԱԾՔՆԵՐ, ՄԱՄՆԱԳԻՐ

ԹԵՐԹ՝	ԹԵՐԹԵՐ՝	ՄԱՍՇՏԱԲ՝
18	19	1:180

ՏՆՕՐԵՆ՝	Ա.ԴԱՎԹՅԱՆ	
ՆԱԽԱԳԾՈՂ՝	Ա. ԹԱԴԵՎՈՍՅԱՆ	
ՍՏՈՒԳԵՑ՝	Ա.ԴԱՎԹՅԱՆ	

ՄԵՏԱՂԱԿԱՆ ԿԱՓԱՐԻՉ Կ-1, Մ 1:10

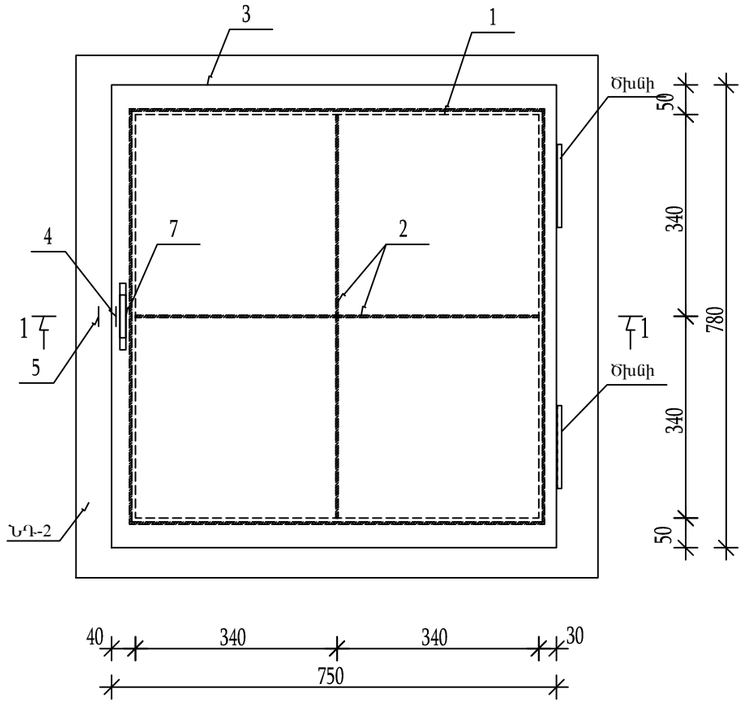

ԿՏՐՎԱԾՔ 1-1, Մ 1:10

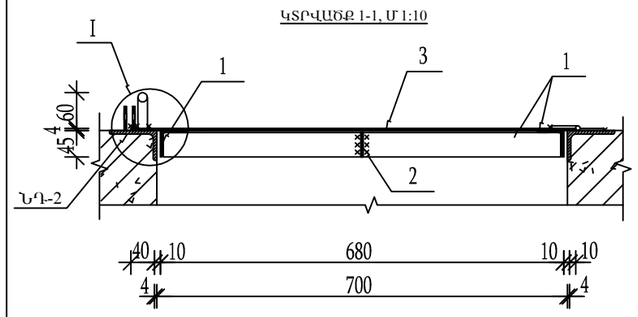

ՀԱՆԳՈՒՅՑ 1, Մ 1:2

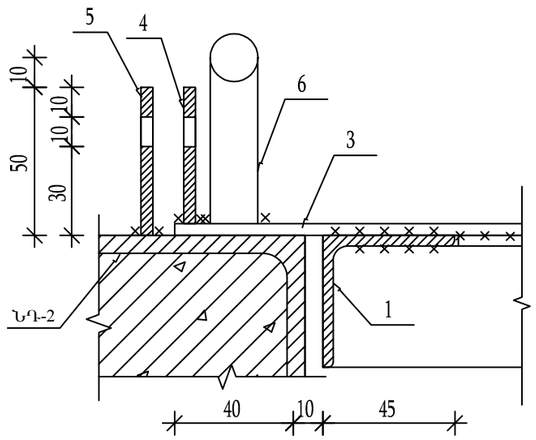

ԴԻՐՔ 4;5, Մ 1:2

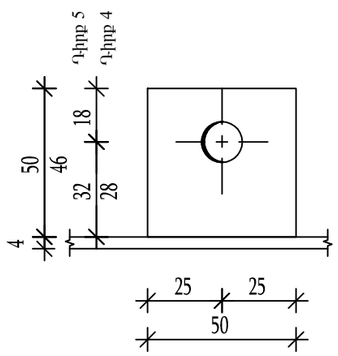

ԴԻՐՔ 6, Մ 1:2

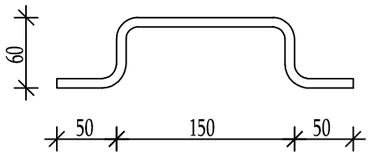

NN	ՆՇԱՆԱԿՈՒՄ	ԱՆՎԱՆՈՒՄ		ՔԱՆ., ՀԱՏ	ԶԱՆԳՎԱԾ 1 ՏԱՐՐԻ ՀԱՄԱՐ, ԿԳ	ԱՄԲՈՂՋ ԶԱՆԳՎԱԾ, ԿԳ
		ՄԵՏԱՂԱԿԱՆ ԿԱՓԱՐԻՉ Կ-1 /2 ՀԱՏ/				
1	ԳՈՍՏ 8509-86	L45x4	L=2.8 գմ	-	2.73	7.65
2	ԳՈՍՏ 103-76	-4x45	L=1.4 գմ	-	1.41	2.00
3	--	Δ=4	750x780	1	18.37	18.37
4	--	Δ=4	46x50	1	0.07	0.07
5	--	Δ=4	50x50	1	0.08	0.08
6		Φ16AcI	L=370	1	0.59	0.59
		Ընդամենը				28.75
		Ծխնի		2		
		Օդափոխության խողովակ D=219x5մմ, L=5.5մ		2	145.2	290.40

NN	ՆՇԱՆԱԿՈՒՄ	ԱՆՎԱՆՈՒՄ	ՔԱՆ., ՀԱՏ	ԶԱՆԳՎԱԾ 1 ՏԱՐՐԻ ՀԱՄԱՐ, ԿԳ	ԱՄԲՈՂՋ ԶԱՆԳՎԱԾ, ԿԳ	ԾԱՎԱԼ, $մ^3$
		ՊԱՏԵՐԻ ՋՐԱՄԵԿՈՒՍԱՑՈՒՄ				
		Բիտումի մածիկ 2 շերտ				200.0 $մ^2$
		ԾԱԾԿԻ ՋՐԱՄԵԿՈՒՍԱՑՈՒՄ				
		Ց/ավազային հարթեցնող շերտ 30մմ				80.0 $մ^2$
		Բիտումի մածիկ 2 շերտ				80.0 $մ^2$
		Ց/ավազային պաշտպանիչ շերտ 40մմ				80.0 $մ^2$
		ՀՈՂԱՅԻՆ ԱՇԽԱՏԱՆՔՆԵՐ				
		Գրունտի մշակում III կարգ				966.0 $մ^3$
		Հետադարձ լիցք				586.0 $մ^3$
		Տեղափոխում				380.0 $մ^3$

«ԱՐԽԻՏԵԿՏ» ՍՊԸ
ՓՈՐՁԱՔՆՆՈՒԹՅՈՒՆ
«_____» _____ 20 թ.

ՆԱԽԱԳԾԱՅԻՆ ԸՆԿԵՐՈՒԹՅՈՒՆ՝

«ԱՄԷԼԻ» ՍՊԸ
"AMELI" LLC

ՆԱԽԱԳԾԻ ՀԱՍՑԵ՝

ՀՀ Նաիրի համայնքի Զովունի բնակավայրի 1-ին փողոցի կողուղագծի և 2-րդ փողոցի կողուղագծի և անձրևաջրերի հեռացման համակարգի կառուցման աշխատանքներ

ՆԱԽԱԳԾԻ ԱՆՎԱՆՈՒՄԸ՝

ՍԵՊՏԻԿ ՀՈՐ. ՄԵՏԱՂԱԿԱՆ ԿԱՓԱՐԻՉ, ԿՏՐՎԱԾՔՆԵՐ, ՄԱՄՆԱԳԻՐ

ԹԵՐԹ՝	ԹԵՐԹԵՐ՝	ՄԱՍՇՏԱԲ՝
19	19	1:180

ՏՆՕՐԵՆ՝	Ա.ԴԱՎԹՅԱՆ	
ՆԱԽԱԳԾՈՂ՝	Ա. ԹԱՌԵՎՈՍՅԱՆ	
ՍՏՈՒԳԵՑ՝	Ա.ԴԱՎԹՅԱՆ	